HUPFER®

Manuel d’utilisation

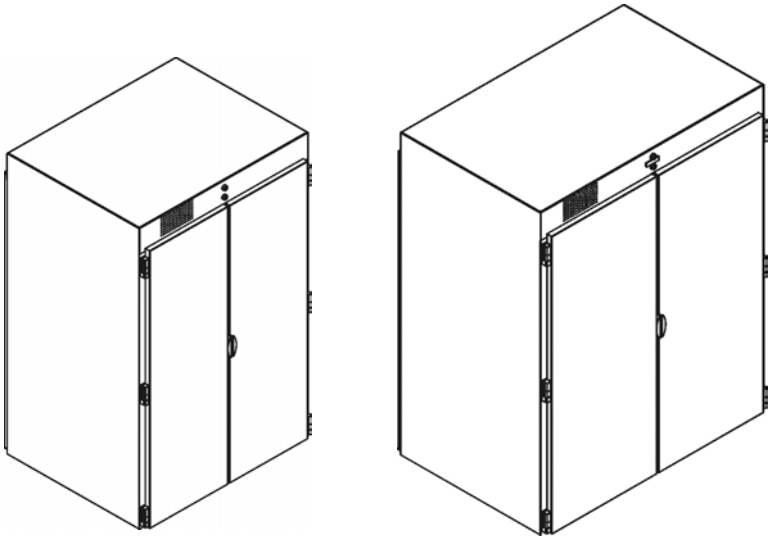

Armoire à double accès

6 StE | 9 StE

91329935_A2

1 Introduction

1.1 Informations relatives à l'appareil

Désignation de l'appareil	Armoire à double accès
Type(s) d'appareil	6 StE | 9 StE
Fabricant	HUPFER® Metallwerke GmbH & Co. KG Dieselstraße 20 48653 Coesfeld Postfach 1463 48634 Coesfeld ☏ +49 2541 805-0 🖷 +49 2541 805-111 www.hupfer.de info@hupfer.de

Veuillez lire le présent manuel d'utilisation soigneusement et attentivement afin de garantir un bon fonctionnement de l'appareil et d'éviter tout endommagement de ce dernier.

Veillez à ce que le personnel de service soit informé des sources de danger et des erreurs de manipulation possibles.

Réserve de modification

Les produits décrits dans le présent manuel d'utilisation ont été développés en tenant compte des exigences du marché et selon l'état actuel des connaissances techniques. HUPFER® se réserve le droit de modifier les produits ainsi que la documentation technique correspondante afin de servir le progrès technique. Les données, poids et descriptions relatives aux performances et différentes fonctions indiqués dans la confirmation de commande font toujours foi.

Traduction de la version originale

Version du manuel d'utilisation
91329935_A2

1.2 Sommaire

1 Introduction 2
1.1 Informations relatives à l'appareil 2
1.2 Sommaire 3
1.3 Index des abréviations 5
1.4 Terminologie 5
1.5 Indications d'orientation 7
1.6 Consignes relatives à l'utilisation du présent manuel 8
1.6.1 Remarques relatives à la structure du manuel 8
1.6.2 Remarques communes aux chapitres et représentation de ces dernières 8
2 Consignes de sécurité 9
2.1 Introduction 9
2.2 Symboles d'avertissement utilisés 9
2.3 Interrupteur d'arrêt d'urgence 9
2.4 Consignes relatives à la sécurité de l'appareil 10
2.5 Consignes de sécurité relatives au fonctionnement 10
2.6 Consignes de sécurité relatives au transport 10
2.7 Consignes de sécurité relatives au nettoyage et à l'entretien 10
2.8 Consignes de sécurité relatives au dépannage 11
2.9 Consignes relatives aux risques spécifiques 11
3 Description et caractéristiques techniques 12
3.1 Description fonctionnelle 12
3.2 Utilisation conforme 12
3.3 Utilisation abusive 12
3.4 Description de l'appareil 13
3.4.1 Vue de l'appareil 13
3.4.2 Description de l'appareil 13
3.5 Caractéristiques techniques 14
3.6 Plaque signalétique 15
4 Transport, montage, mise en service et mise à l'arrêt définitif 16
4.1 Transport 16
4.2 Montage et mise en service 16
4.3 Stockage et récupération 17
5 Commande 18
5.1 Disposition et fonction des éléments de commande 18
5.2 Fonctionnement 19
6 Recherche des pannes et dépannage 20
6.1 Consignes relatives au dépannage 20

7 Nettoyage, entretien et maintenance 21

7.1 Mesures de sécurité 21

7.2 Mesures d’hygiène 21

7.3 Nettoyage et entretien 21

7.3.1 Tableau de nettoyage et d’entretien 21

7.4 Instructions d’entretien spéciales 22

8 Pièces de rechange et accessoires 23

8.1 Liste des pièces de rechange et des accessoires 23

1.3 Index des abréviations

Abréviation	Définition
AK-BWA	Arbeitskreis Bettgestell- und Wagendekontaminationsanlagen (Groupe de travail Installations de décontamination pour chariots et bois de lit)
BGR	Berufsgenossenschaftliche Regel (Règlement des associations professionnelles allemandes)
BGV	Berufsgenossenschaftliche Vorschrift (Prescription des associations professionnelles allemandes)
DGSV e.V.	Deutsche Gesellschaft für Sterilgutversorgung (Société allemande de stérilisation hospitalière)
DIN	Deutsches Institut für Normung Institut allemand de normalisation, réglementations techniques et spécifications techniques
EC	European Community Communauté Européenne
EN	Europäische Norm (Norme européenne) Norme harmonisée pour la zone UE
E/V	Ersatz- bzw. Verschleißteil (Pièce de rechange ou d'usure)
MPG	Medizinproduktegesetz (Loi allemande sur les dispositifs médicaux)
RDG	Reinigungs- und Desinfektionsgeräte (Laveurs-désinfecteurs - LD)
StE	Sterilguteinheit (Unité de stérilisation)
ZSVA	Zentrale Sterilgutversorgung (Service de stérilisation centrale)

1.4 Terminologie

Terme	Définition
Autoclave	Récipient sous pression fermé de manière étanche aux gaz utilisé dans le domaine de la technique médicale pour la stérilisation d'instruments, de linge opératoire et d'autres éléments similaires.
Opérateur qualifié et agréé	Par opérateur qualifié et agréé, on désigne un opérateur qui a été instruit par le fabricant, le service après-vente autorisé ou par une entreprise mandatée par le fabricant.
Installation de lavage de conteneurs	Décontamination mécanique (nettoyage et désinfection thermo-chimique) de différents biens à traiter, de préférence issus du domaine médical, comme par ex. les chariots de transport, les récipients de stérilisation, les chaussures de bloc opératoire etc. Ceci est effectué dans des conditions prédéterminées (concentration, température, temps de contact).
Désinfecter	Réduction d'agents infectieux présents sur et dans des objets contaminés, de façon à ce que plus aucune infection ne puisse émaner de ces objets.
Deutsche Gesellschaft für Sterilgutversorgung e.V. (Société allemande de stérilisation hospitalière, association déclarée)	Le but primaire est la création d'une norme de qualité unitaire élevée pour le traitement de dispositifs médicaux. Les recommandations du comité d'experts « Qualité » fournissent des conseils et des consignes opératoires pour le traitement. Dans le domaine de la formation du personnel familier au traitement, des normes reconnues contribuant en majeure partie à l'atteinte des objectifs ont pu être établies par le biais de plans d'études cadres.
Opérateur qualifié	Un opérateur qualifié est une personne qui, en raison de sa formation, de son expérience et des instructions dont elle a bénéficié, ainsi que de ses connaissances des dispositions concernées, est en mesure d'évaluer les tâches qui lui sont assignées et de reconnaître elle-même les dangers susceptibles d'en émaner.
Norme ISO	La norme ISO est un système de mesure pour récipients. Ce système est par exemple utilisé dans la logistique de produits stériles pour le transport et le stockage de biens dans des armoires et des véhicules de transport, dans des salles d'opération, des ambulances, des salles de traitement et d'hospitalisation ou dans des locaux sanitaires. Les dimensions standard sont de 400x600 mm. Les récipients de norme ISO sont disponibles dans différentes profondeurs et différents modèles.

Terme	Définition
Cavitation	Formation et dissolution de bulles de vapeur dans des liquides par variations de pression.
Contrôle, contrôler	Comparaison avec des états et/ou propriétés donnés, comme p. ex. les dommages, les défauts d'étanchéité, les niveaux, la chaleur.
Loi allemande sur les dispositifs médicaux (MPG)	En Allemagne et en Autriche, la MPG désigne la mise en œuvre nationale des directives européennes 90/385/CEE relative aux dispositifs médicaux implantables actifs, 93/42/CEE relative aux dispositifs médicaux et 98/79/CE pour diagnostics médicaux in vitro. Le terme « Produits médicaux » n'inclut pas les médicaments.
Interrupteur d'ARRÊT D'URGENCE	Interrupteur servant à commuter rapidement une machine, une installation etc. dans un état sûr en présence d'un risque ou en vue d'éviter ce dernier. Selon la norme DIN EN ISO 13850:2008-09, l'arrêt d'urgence doit être décrit comme dans l'une des catégories d'arrêt suivantes : - Catégorie d'arrêt 0 (arrêt non commandé) : interruption immédiate de l'alimentation en énergie ou coupure mécanique entre la machine et l'entraînement, par le biais de freins également, si nécessaire - Catégorie d'arrêt 1 (arrêt commandé) : mise à l'arrêt commandée avec alimentation de l'entraînement en énergie jusqu'à l'arrêt et interruption de l'alimentation en énergie après immobilisation
Vérification, vérifier	Comparaison avec des valeurs données, comme p. ex. le poids, les couples, le contenu, la température.
Personne qualifiée, personnel qualifié	Par « personnel qualifié », on désigne les personnes qui, en raison de leur formation, de leur expérience et des instructions dont elles ont bénéficié, ainsi que de leur connaissance des normes, des dispositions, des prescriptions en matière de prévention des accidents et des conditions de service concernés, ont été habilitées par le responsable de la sécurité de la machine à accomplir les tâches nécessaires et sont en mesure de reconnaître et d'éviter les dangers susceptibles d'en découler (définition du personnel qualifié selon la directive CEI 364).
Côté propre/impropre	Le service de stérilisation centrale se compose de trois zones de travail : le côté impropre ou zone de nettoyage, le côté propre (sites d'emballage) et le domaine stérile (stock de produits stériles). Du côté impropre, du matériel contaminé est nettoyé ou désinfecté manuellement et mécaniquement. Des laveurs-désinfecteurs nettoient, désinfectent et sèchent le matériel. Les laveurs-désinfecteurs sont des appareils dits répétiteurs, ils se chargent toujours du côté impropre et se déchargent toujours du côté propre uniquement. Le côté propre est la deuxième grande zone de travail du ZVSA (service de stérilisation centrale). Le matériel nettoyé et désinfecté est emballé dans des conteneurs et est ensuite stérilisé.
Produits stériles	Le terme « produit stérile » a évolué au cours de l'histoire. Plusieurs produits stériles forment une unité de stérilisation. Ce volume de 54 l désigne le volume à stériliser dans lequel un nombre de dispositifs médicaux variable peut être stocké. Il n'est approprié que de façon limitée en tant que mesure de puissance pour le volume de la stérilisation de dispositifs médicaux.
Unité de stérilisation	Unité de volume. Une unité de stérilisation présente les dimensions suivantes : 60 x 30 x 30 cm. Ceci correspond à un volume de 54 l.
Stérilisation	Processus validé pour la création de produits libres de tout microorganisme viable. Par « stérilisation » et « désinfection », on désigne des procédés à travers lesquels des matériaux et des objets sont libérés de microorganismes vivants, y compris de ceux se trouvant dans leur phase de repos (par ex. des spores). L'état des matériaux et des objets ainsi atteint est désigné comme étant stérile. En règle générale, il est fait appel au procédé de stérilisation à la vapeur (autoclave).
Récipient de stérilisation	Récipient fermé de manière étanche aux germes pour la stérilisation, le transport, le stockage et la préparation stérile d'instruments chirurgicaux. Les récipients de stérilisation peuvent également être utilisés pour l'élimination à sec des instruments utilisés.
Personnes instruites	Par « personne instruite », on désigne une personne qui a été formée aux tâches qui lui ont été assignées et informée des dangers susceptibles de survenir en cas de comportement non conforme. Ce terme désigne également une personne qui a reçu une formation et qui a été formée au maniement des dispositifs de sécurité et informée des mesures de sécurité.

Terme	Définition
Nettoyage par ultrasons	Pour le nettoyage de composants de petite taille, complexes et à structures fines. Le principe actif du nettoyage est basé sur la cavitation. Une cavitation douce n'est pas souhaitée lors du nettoyage par ultrasons, c'est pour cette raison que le liquide est souvent dégazé à l'aide d'un programme de dégazage spécial de l'installation à ultrasons avant le processus de nettoyage. Le champ ultrasonique contenu dans le liquide génère des ondes avec surpression et dépression. Si une telle onde de dépression rencontre un objet, alors des cavitations remplies de vapeurse créent au niveau de petites bulles d'air faisant fonction de germes. Lorsque l'onde de surpression rencontre la cavitation, la pression statique dans la cavitation, par sa compression, dépasse de nouveau la pression de vapeur saturante. Les bulles de vapeur se condensent brusquement à la vitesse du son. Ainsi, des pointes de pression pouvant aller jusqu'à 100.000 bar se créent. Ces cavitations qui se développent et disparaissent de façon cyclique traitent la surface et de ce fait la nettoient. Les impuretés et autres dépôts adhérents sont ainsi éliminés de façon mécanique.
Convenant pour installations de lavage	L'appareil se prête sans restrictions à un nettoyage dans une installation de lavage automatique. En accord avec le fabricant de l'installation de lavage, un résultat de séchage et de nettoyage devant être autorisé par des tiers (client) du point de vue hygiénique, doit être atteint. Les corps extérieur et intérieur sont exécutés de façon absolument étanche. Les jets d'eau n'ont aucune possibilité de pénétrer dans les cavités de l'appareil. Les composants électriques installés ainsi que les câblages électriques sont protégés contre toute invasion d'eau par des isolations correspondantes. Le type de protection IPX6 (forts jets d'eau) selon DIN EN 60529 (VDE 0470) est assuré. Un entraînement d'eau au terme du procédé de séchage n'a pas lieu.
Résistant aux installations de lavage	L'appareil n'est qu'en partie approprié pour le nettoyage dans une installation de lavage automatique. Un résultat de séchage et de nettoyage impeccable du point de vue hygiénique et pouvant être reproduit est possible, mais n'est pas garanti. Les corps extérieur et intérieur sont exécutés en mode de conception standard. De l'eau pénétrant dans des cavités dues à la structure de l'appareil peut s'écouler sans problème par la suite. Une accumulation d'eau dans des cavités est évitée. Les composants électriques installés ainsi que les câblages électriques sont protégés contre toute invasion d'eau par des isolations correspondantes (par ex. arêtes en labyrinthe, profilés d'étanchéité, canaux de câbles). Le type de protection IPX6 (forts jets d'eau) selon DIN EN 60529 (VDE 0470) est assuré. Un entraînement d'eau au terme du procédé de séchage est possible.
Service de stérilisation centrale	Également « stérilisation centrale ». Sa mission consiste à nettoyer, désinfecter, entretenir, trier, stériliser et mettre les dispositifs médicaux à disposition. Le ZSVA (service de stérilisation centrale) se subdivise en une zone impropre et une zone propre séparées l'une de l'autre hygiéniquement. De cette façon, toute contamination d'instruments déjà nettoyés est évitée.

1.5 Indications d'orientation

Avant

Par « avant », on désigne le côté à partir duquel le chariot de transport est introduit (côté impropre). Le chariot de transport ne peut être introduit que depuis le côté impropre. C'est également ici que se trouve l'orifice de compensation de pression.

Arrière

Par « arrière », on désigne le côté sur lequel se trouve la butée (coté propre). La butée empêche que le chariot de transport ne sorte du côté propre. Le côté propre permet uniquement de prélever le matériel du chariot de transport ou de le déposer sur ce dernier en vue de l'éliminer.

Droite

Par « droite », on désigne la face qui se trouve à droite, vue de la face avant.

Gauche

Par « gauche », on désigne la face qui se trouve à gauche, vue de la face avant. C'est également ici que se trouve la plaque signalétique, à l'extérieur, sur le corps de l'armoire à double accès.

1.6 Consignes relatives à l'utilisation du présent manuel

1.6.1 Remarques relatives à la structure du manuel

Ce manuel se compose de chapitres dédiés aux fonctions et tâches.

1.6.2 Remarques communes aux chapitres et représentation de ces dernières

Les textes d'avertissement et d'information sont séparés du reste du texte et mis en évidence à l'aide de pictogrammes correspondants. Cependant, le pictogramme ne remplace pas le texte de la consigne de sécurité. Il est donc indispensable de toujours lire le texte de la consigne de sécurité dans son intégralité. Dans ce manuel d'utilisation, les textes d'avertissement et d'information sont séparés du reste du texte et classés selon le niveau de danger par différents pictogrammes comme suit.

DANGER	**Brève description du danger**
	Il existe un danger direct de mort ou un risque de blessures pour l'utilisateur et/ou un tiers si les instructions ne sont pas respectées scrupuleusement ou s'il n'est pas tenu compte des informations décrites. La nature du danger est indiquée par un pictogramme et expliquée en détail dans le texte. Cet exemple montre le pictogramme de danger général.

AVERTISSEMENT	**Brève description du danger**
	Il existe un danger indirect de mort ou un risque de blessures pour l'utilisateur et/ou un tiers si les instructions ne sont pas respectées scrupuleusement ou s'il n'est pas tenu compte des informations décrites. La nature du danger est indiquée par un pictogramme et expliquée en détail dans le texte. Cet exemple montre le pictogramme de danger général.

ATTENTION	**Brève description du danger**
	Il existe un risque potentiel de dommages corporels ou matériels si les instructions ne sont pas respectées scrupuleusement ou s'il n'est pas tenu compte des informations décrites. La nature du danger est indiquée par un symbole général et explicitée dans le texte. Cet exemple montre le pictogramme de danger général.

REMARQUE	**Brève description de l'information supplémentaire**
	Indique une circonstance particulière ou une information supplémentaire importante concernant le sujet traité.

INFO	**Titre bref**
	Informations supplémentaires destinées à faciliter le travail ou recommandations relatives au sujet traité.

2 Consignes de sécurité

2.1 Introduction

Le chapitre « Consignes de sécurité » explique les risques liés à l'appareil au sens de la responsabilité du fait des produits (selon les directives CE).

Les consignes de sécurité sont censées mettre en garde contre les dangers et éviter des dommages corporels, matériels et environnementaux. Assurez-vous d'avoir lu et compris toutes les consignes de sécurité figurant dans ce chapitre.

Les prescriptions de sécurité nationales et internationales en vigueur relatives à la sécurité du travail doivent être respectées. L'exploitant est tenu de se procurer les prescriptions valables à son égard. Il doit veiller à se procurer les nouvelles prescriptions et est tenu de former l'opérateur au sujet de ces prescriptions.

2.2 Symboles d'avertissement utilisés

Des symboles sont utilisés dans le présent manuel d'utilisation pour avertir des dangers susceptibles d'être engendrés lors de la commande ou des travaux de nettoyage. Dans les deux cas, le symbole indique la nature et les circonstances du danger.

Les symboles suivants peuvent être utilisés :

	Zone à risque générale
	Accès interdit aux personnes non autorisées

2.3 Interrupteur d'arrêt d'urgence

Le coffret de commande rabattable situé à l'intérieur de l'armoire sert à loger la commande électrique de l'appareil et l'interrupteur d'arrêt d'urgence (catégorie d'arrêt 0). L'actionnement de l'interrupteur d'arrêt d'urgence déverrouille le système de blocage électromagnétique des portes en cas d'urgence, si bien que les portes battantes peuvent être ouvertes vers l'extérieur.

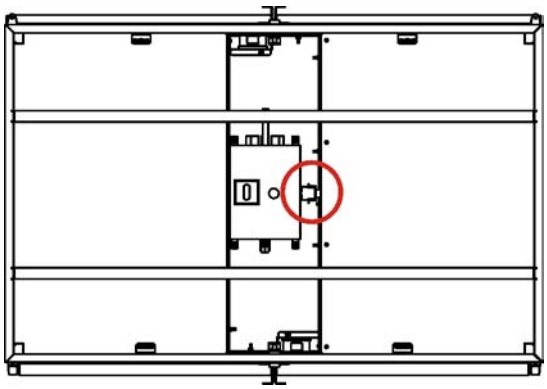

Figure 1 Position de l'interrupteur d'arrêt d'urgence (vue d'en haut)

2.4 Consignes relatives à la sécurité de l'appareil

Un fonctionnement sûr de l'appareil passe par une utilisation conforme et attentive. Toute manipulation négligée de l'appareil s'accompagne de dangers de mort et de risques de dommages corporels pour l'opérateur ou les tiers, ainsi que de risques de dommages pour l'appareil et les autres biens matériels de l'exploitant.

Pour assurer la sécurité de l'appareil, il convient de respecter les points suivants :

- L'appareil doit uniquement être utilisé dans un état irréprochable du point de vue technique, en tenant compte des consignes de sécurité et des dangers, conformément à l'utilisation prévue et dans le respect du manuel d'utilisation.
- Tous les éléments de commande et d'actionnement doivent être en parfait état technique et assurer un fonctionnement sûr.
- Avant chaque utilisation, il convient de vérifier que l'appareil est exempt de dommages et de défauts reconnaissables à vue. En présence de dommages apparents, il convient d'en informer immédiatement les services responsables et de mettre l'appareil à l'arrêt.
- Toute modification ou transformation est interdite sans l'autorisation écrite préalable du fabricant.

2.5 Consignes de sécurité relatives au fonctionnement

Pour le fonctionnement de l'armoire à double accès, il convient d'observer les points suivants :

- Il est interdit de pénétrer et de séjourner à l'intérieur de l'appareil.
- Les portes battantes ne doivent pas être mécaniquement bloquées ou verrouillées lorsqu'elles sont fermées.
- Lors du chargement, veiller à ce que le chariot de transport ne bascule pas en raison d'une incidence extérieure ou d'un manque d'attention. S'il venait toutefois à basculer, ne jamais tenter de le rattraper.
- Les chariots de transport chargés peuvent se mettre en mouvement d'eux-mêmes de manière incontrôlée si les roues ne sont pas bloquées à l'aide des freins. Une fois rentré dans l'armoire, sécurisez le chariot contre tout mouvement à l'aide des freins.

2.6 Consignes de sécurité relatives au transport

Pour le transport de l'appareil, il convient d'observer les points suivants :

- N'utiliser que des engins de levage et outils de suspension de charge autorisés pour le poids de l'appareil à soulever.
- Utiliser uniquement des véhicules de transport qui sont autorisés pour le poids de l'appareil.
- Ne jamais mettre en service les appareils défectueux. Informer immédiatement le fournisseur si c'est le cas.

2.7 Consignes de sécurité relatives au nettoyage et à l'entretien

Pour le nettoyage et l'entretien, il convient d'observer les points suivants :

- Lors de la réalisation de travaux de maintenance et de nettoyage, les portes doivent être maintenues à l'état ouvert et sécurisées contre toute fermeture.
- Les directives et dispositions en vigueur en matière d'hygiène doivent être respectées.
- Pour des raisons d'hygiène, respecter scrupuleusement les consignes de nettoyage.
- En plus des travaux de nettoyage à effectuer à intervalles réguliers, procéder régulièrement à des mesures de désinfection en faisant appel à des produits et des méthodes reconnus.

2.8 Consignes de sécurité relatives au dépannage

Pour le dépannage, il convient de respecter les points suivants :

- Seul un personnel formé et instruit est autorisé à effectuer des travaux de dépannage et de réparation.
  Lors de la réalisation de travaux de maintenance et de réparation, couper l'alimentation électrique du produit et sécuriser ce dernier contre toute remise en marche.
- Les prescriptions locales en matière de prévention des accidents en vigueur doivent être respectées.
- Lors du maniement d'huiles, de graisses ou d'autres produits chimiques, il convient d'observer les prescriptions de sécurité valables pour le produit.
- Inspecter l'appareil à intervalles réguliers. Remédier immédiatement aux défauts constatés, comme p. ex. des vis desserrées.
- Les composants défectueux doivent être remplacés par des pièces d'origine uniquement.

2.9 Consignes relatives aux risques spécifiques

Énergie électrique

- Les travaux effectués au niveau des installations électriques doivent uniquement être réalisés par un électricien qualifié ou par un personnel qualifié et agréé sous la direction et surveillance d'un électricien qualifié conformément aux règles électrotechniques.
- Les appareils faisant l'objet de travaux d'inspection, de maintenance et de dépannage doivent être hors tension et sécurisés contre toute remise en marche, si aucune tension n'est nécessaire à la réalisation de ces travaux. Ces travaux doivent être effectués uniquement par un électricien qualifié.

3 Description et caractéristiques techniques

3.1 Description fonctionnelle

L'armoire à double accès est un sas prévu pour le stockage temporaire, l'approvisionnement en produits stériles et matériel et l'élimination de matériel souillé (p. ex. appareils, produits stériles contaminés, linge, déchets etc.) sur chariots de transport.

Grâce à une butée située côté propre, le chariot de transport ne peut être entré qu'à partir du côté impropre, le matériel peut pour sa part être chargé et déchargé des deux côtés. Les domaines stériles et non-stériles sont séparés l'un de l'autre de manière conséquente.

L'armoire à double accès se compose d'un sas avec des portes battantes des deux côtés. Le système de blocage des portes à commande électromagnétique réciproque garantit qu'à aucun moment, les deux portes ne puissent être ouvertes en même temps lors du transbordement du matériel.

3.2 Utilisation conforme

L'armoire à double accès est prévue pour le stockage intermédiaire, l'approvisionnement et l'élimination de produits stériles et de matériel sur chariot de transport.

Lors de la réalisation de travaux de maintenance, les portes doivent être maintenues ouvertes et sécurisées contre toute fermeture.

L’utilisation conforme passe par un respect des procédés prescrits et des spécifications données et par l’utilisation des accessoires d’origine fournis ou disponibles en option.

Toute autre utilisation de l’appareil est considérée comme étant non conforme.

3.3 Utilisation abusive

Il est interdit de pénétrer et de séjourner à l'intérieur de l'appareil.

Il est également interdit de les bloquer ou de les verrouiller mécaniquement lorsqu'elles sont fermées.

Toute modification des paramètres de performance de l'appareil au-delà des valeurs admissibles est interdite et est considérée comme étant erronée.

Toute utilisation de l'appareil sans dispositifs de sécurité ou avec de tels dispositifs, mais détournés, est interdite et est considérée comme étant erronée.

Toute utilisation d'un appareil défectueux est interdite et est considérée comme étant erronée.

Le montage, la mise en service, l'opération ou la maintenance de l'appareil non conforme aux dispositions est interdit et est considéré comme étant erroné.

L'apport d'objets restreignant considérablement le fonctionnement de l'appareil est interdit et est considéré comme étant erroné.

Le fabricant et le fournisseur déclinent toute responsabilité en cas de dommages consécutifs à une utilisation non conforme. Les dommages dus à une utilisation abusive entraînent l’annulation de la responsabilité et de la garantie.

3.4 Description de l'appareil

3.4.1 Vue de l'appareil

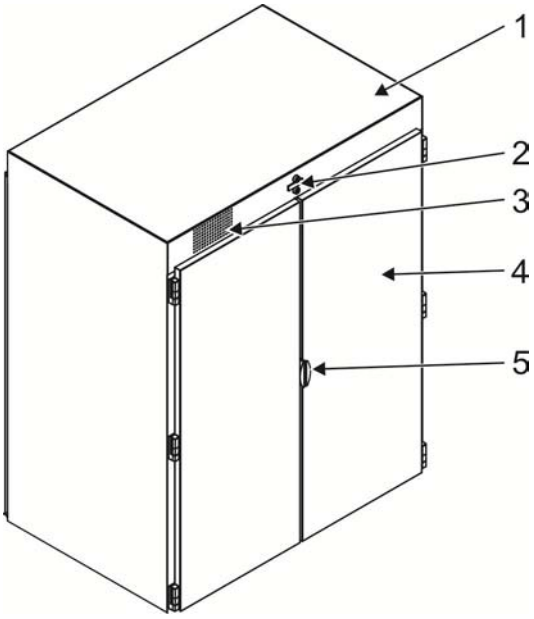

Figure 2 Vue de l'armoire à double accès 9 StE

1 Face supérieure
2 Panneau de commande
3 Orifice de compensation de pression
4 Porte battante avec charnière lève-porte (côté impropre)
5 Poignée

3.4.2 Description de l'appareil

L'armoire à double accès est un élément à structure stable, fermée et auto-portante. Les parois latérales, les faces supérieure et inférieure ainsi que les portes battantes se composent d'acier inoxydable.

Les deux côtés de l'armoire à double accès se ferment à l'aide de deux portes battantes à paroi double. Les portes s'ouvrent vers l'extérieur et se soulèvent, côté entrée, vers le haut. Au niveau de la butée de porte, chacune des portes de gauche est dotée d'une baguette de chevauchement, toutes les portes sont recouvertes, sur leur contour, d'un joint, et d'un autre joint d'étanchéité sur leur partie inférieure. Un système de verrouillage à commande électrique verrouille les portes situées du côté opposé lorsqu'elles sont ouvertes. Seul un côté peut être ouvert. En cas de panne de courant, les deux côtés se déverrouillent.

Les portes étant étanchées, une surpression ou un vide compensé via l'orifice de compensation de pression situé côté impropre se forme à l'ouverture et à la fermeture. Le coffret de commande rabattable situé à l'intérieur de l'armoire à double accès sert à loger la commande électrique. Les pièces électriques sont alimentées via un bloc d'alimentation à basse tension de protection. Des deux côtés de l'armoire à double accès, un avertisseur lumineux rouge indique lorsque les portes opposées sont ouvertes.

Une butée située côté propre empêche de sortir le chariot de transport.

Les dimensions de l'ouverture murale nécessaires au montage de l'armoire à double accès dépendent de la configuration du lieu d'installation.

3.5 Caractéristiques techniques

	Dim.	6 StE	9 StE
			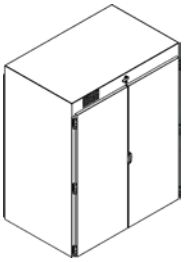
Largeur	mm	1150	1435
Profondeur	mm	1006	1006
Hauteur	mm	1800	1800
Poids propre	kg	172	194
Capacité		1 x chariot de transport 6StE	1 x chariot de transport 9StE
Armoires	Nombre	1	1
Portes battantes	Nombre	2	2

Vous trouverez les labels d’homologation correspondants sur notre site Internet à l’adresse www.hupfer.de.

3.6 Plaque signalétique

La plaque signalétique se trouve sur le côté gauche, à l'extérieur, sur le corps de l'armoire à double accès.

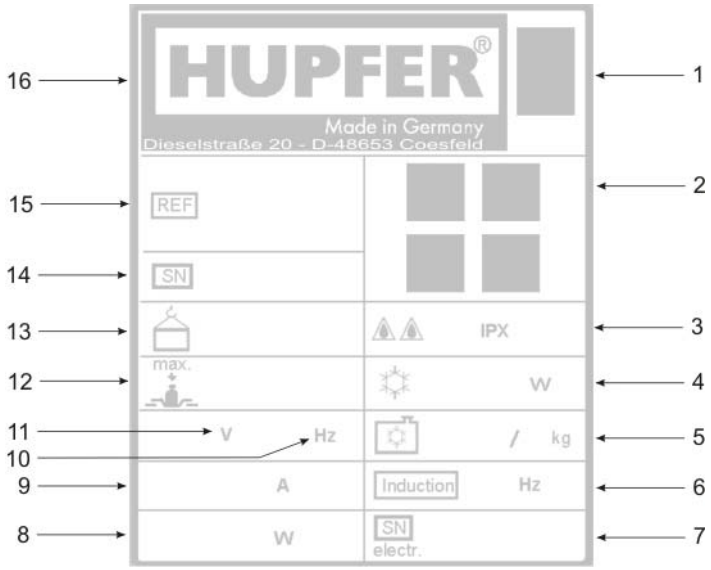

Figure 3 Plaque signalétique

1	Élimination des appareils usagés	9	Courant nominal
2	Label d'homologation	10	Fréquence
3	Type de protection	11	Tension nominale
4	Puissance frigorifique	12	Charge utile
5	Agent de refroidissement	13	Poids propre
6	Fréquence d'induction	14	Numéro de série/numéro de commande
7	Numéro de série électrique	15	Article et brève désignation
8	Puissance électrique	16	Fabricant

4 Transport, montage, mise en service et mise à l'arrêt définitif

4.1 Transport

ATTENTION	Dommages dus à un transport non conforme
	Lors du transport effectué à l'aide de moyens auxiliaires comme p. ex. un camion, il convient de sécuriser les appareils. Si les appareils ne sont pas sécurisés correctement, il existe un risque de dommages matériels pour l'appareil et de dommages corporels par coincement. Sécurisez les appareils transportés individuellement à l'aide de dispositifs de sécurité correspondants pour le transport.

ATTENTION	Risque de cognement et de coincement dus à un transport non conforme
	Démonter et emballer individuellement les composants non fixes pour le transport. Démonter l'appareil en plusieurs parties permettant le transport. Emballer les différentes parties de manière sûre et les charger à l'aide d'un outil de levage approprié. Le transport doit uniquement être réalisé par un personnel formé et instruit.

Lors des travaux de chargement, n'utilisez que des engins et des dispositifs de suspension de charge autorisés pour le poids des composants du système.

L'armoire à double accès est généralement livrée assemblée.

Le contenu de la livraison est indiqué dans les documents d'expédition joints à la livraison, en fonction du contrat de vente en vigueur.

4.2 Montage et mise en service

ATTENTION	Risque de contamination
	L'armoire à double accès est un sas de matériel qui sépare les domaines stériles et non-stériles de manière conséquente. Lors de l'ouverture ou de la fermeture des portes, il se produit une compensation de pression. Pour éviter toute contamination, l'armoire à double accès doit obligatoirement être installée de manière à ce que l'orifice de compensation de pression se trouve côté impropre.

Les dimensions de l'ouverture murale nécessaires au montage de l'armoire à double accès dépendent de la configuration du lieu d'installation.

L'installation et la mise en service des appareils sont effectuées par le fabricant ou par un personnel qualifié autorisé par ce dernier.

Avant la première mise en service, l'appareil doit être nettoyé soigneusement à l'aide d'un chiffon doux. Pour la mise en service, l'appareil doit être propre et sec.

Dans le cadre de la mise en service, les fonctions suivantes de l'appareil doivent être vérifiées :

- Fonctionnement de l'interrupteur d'ARRÊT D'URGENCE.

INFO	Élimination du matériel d'emballage
	Le matériel d'emballage est constitué de matériaux recyclables et peut être éliminé de manière conforme. Veillez à éliminer les différents matériaux séparément en préservant l'environnement. Pour cela, il convient absolument de consulter le responsable local pour l'élimination des déchets.

4.3 Stockage et récupération

Tout stockage provisoire doit avoir lieu dans un environnement sec et protégé du gel. L'appareil doit être protégé de la poussière à l'aide d'un matériel de recouvrement approprié.

Vérifier tous les 6 mois si l'appareil entreposé présente des signes de corrosion.

REMARQUE	**Formation d'eau de condensation**
	Il est important d'assurer une aération suffisante et d'opter pour un lieu de stockage sans grandes variations de température pour éviter toute formation d'eau de condensation.

REMARQUE	**Stockage temporaire**
	Les appareils ne fonctionnant pas pendant une période de temps prolongée doivent être entreposés portes ouvertes, afin d'éviter la formation d'odeurs à l'intérieur.

Pour la remise en service, l'appareil doit être propre et sec.

Lors du recyclage de l'appareil, éliminer toutes les matières consommables et auxiliaires d'une manière sûre et respectueuse de l'environnement. Les matériaux recyclables doivent être triés conformément aux règles locales d'élimination des déchets et éliminés dans le respect de l'environnement. Pour cela, il convient absolument de consulter le responsable local pour l'élimination des déchets. Récupérez les matières recyclables de l'appareil avant de procéder à l'élimination ou remettez-les à un centre de récupération des déchets.

Nous proposons à nos clients de faire éliminer leurs appareils usagés par nos soins. Pour cela, veuillez nous contacter directement ou vous adresser à l'un de nos revendeurs.

Les emballages et les matériaux d'emballage peuvent être remis à une entreprise de recyclage en indiquant le numéro de contrat d'élimination des déchets. Si vous ne connaissez pas le numéro de contrat d'élimination des déchets valide, vous pouvez le demander auprès du service de HUPFER®.

5 Commande

ATTENTION	Endommagement de l'appareil
	L'appareil ne doit être utilisé que dans un parfait état technique et doit, avant chaque utilisation, être vérifié en vue de détecter tout dommage reconnaissable à vue. En cas de dommages apparents, informez immédiatement les services compétents et ne mettez pas l'appareil en service.

ATTENTION	Risque d'enfermement pour les personnes
	Toute pénétration à l'intérieur de l'armoire à double accès s'accompagne d'un risque d'enfermement lorsque les portes se bloquent ou se ferment automatiquement. Il est donc interdit de pénétrer à l'intérieur de l'armoire lorsque celle-ci est en service. Ne pas bloquer ou verrouiller mécaniquement les portes fermées.

ATTENTION	Dommages matériels par risque de contamination
	Les saletés et impuretés sont la base idéale pour les germes, qui peuvent alors compromettre l'approvisionnement hygiénique en produits stériles. Pour éviter toute contamination par le biais de germes, les prescriptions et les instructions de la directive relative à l'hygiène 93/43/CEE ainsi que les dispositions nationales en matière d'hygiène doivent impérativement être suivies et respectées.

5.1 Disposition et fonction des éléments de commande

Les éléments de commande de l'armoire à double accès sont situés côtés propre et impropre, au centre, au-dessus de la butée de porte.

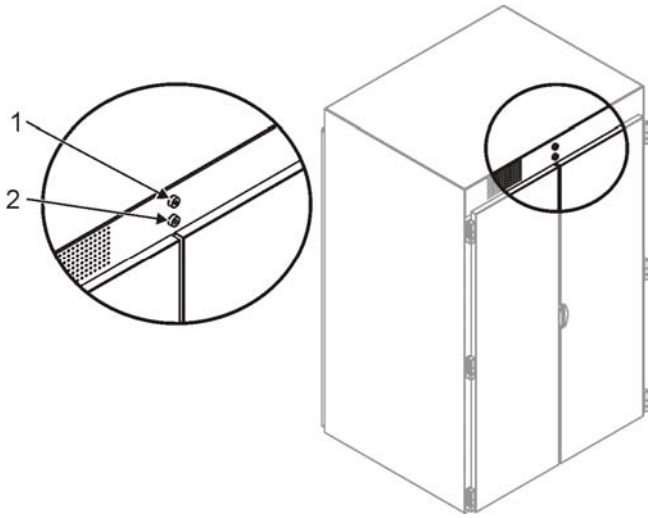

Figure 4 Éléments de commande (vue depuis le côté impropre)

Chiffre de position	Élément de commande	Fonction
1	Avertisseur lumineux rouge	Information: lorsque l'avertisseur lumineux est allumé, les portes battantes opposées sont alors ouvertes
2	Interrupteur à bouton poussoir lumineux vert	Déblocage : une fois actionné, cet interrupteur déverrouille les portes battantes situées en dessous lorsque le côté opposé est fermé

5.2 Fonctionnement

ATTENTION	Dommages matériels dus à une exploitation non conforme
	Les saletés et impuretés sont la base idéale pour les germes, qui peuvent alors compromettre l'approvisionnement hygiénique en produits stériles. Le chariot de transport une fois mis en marche, contrôlez toujours si les portes battantes de l'armoire à double accès sont correctement fermées.

Chargement de l'armoire à double accès

- Actionner les interrupteurs à bouton poussoir lumineux pour déverrouiller les portes battantes.
- Ouvrez l'armoire à double accès.
- Rentrez le chariot de transport jusqu'à la butée.
- Fermez les portes battantes.
- Les portes battantes situées côté propre peuvent être déverrouillées lorsque les portes battantes situées de l'autre côté sont fermées et l'interrupteur à bouton poussoir lumineux vert est allumé.
- Actionnez l'interrupteur à bouton poussoir lumineux vert côté propre.
- Ouvrez l'armoire à double accès.
- Retirez les produits stériles du chariot de transport.

6 Recherche des pannes et dépannage

6.1 Consignes relatives au dépannage

DANGER	Danger dû à la tension électrique
	La tension électrique comporte des risques de mort et de dommages corporels et peut causer des blessures graves. Les travaux effectués au niveau des installations électriques doivent uniquement être réalisés par un électricien qualifié ou par un personnel qualifié et agréé sous la direction et surveillance d'un électricien qualifié conformément aux règles électrotechniques. Les appareils faisant l'objet de travaux d'inspection, de maintenance et de dépannage doivent être hors tension et sécurisés contre toute remise en marche, si aucune tension n'est nécessaire à la réalisation de ces travaux.

ATTENTION	Risque d'enfermement pour les personnes
	Toute pénétration à l'intérieur de l'armoire à double accès s'accompagne d'un risque d'enfermement lorsque les portes se bloquent ou se ferment automatiquement. Ne séjourner à l'intérieur de l'armoire que pour procéder à une recherche des pannes ou un dépannage. Lors de la recherche des pannes et du dépannage, toujours fixer les portes de manière à ce qu'elles restent ouvertes et ne se referment pas. Ne pas bloquer ou verrouiller mécaniquement les portes fermées.

Seul un personnel qualifié et agréé est autorisé à effectuer des travaux d'entretien.

En cas de dysfonctionnements et réclamations durant la période de garantie, veuillez vous adresser à nos partenaires de service après-vente. Au terme de la période de garantie, veuillez confier les réparations qui peuvent s'avérer nécessaires à nos partenaires de service après-vente ou à des électriciens qualifiés.

Les composants défectueux doivent uniquement être remplacés par des pièces de rechange identiques ou d'origine HUPFER®. Lors de toute demande auprès du service après-vente et de toute commande de pièces de rechange, veuillez nous communiquer les données et les références correspondantes indiquées sur la plaque signalétique.

Une inspection et une maintenance de l'appareil effectuées à intervalles réguliers permettent d'éviter les dysfonctionnements et d'améliorer la sécurité.

Lors de la réalisation de travaux de maintenance et de réparation, couper l'alimentation électrique de l'armoire à double accès et la sécuriser contre toute remise en marche.

7 Nettoyage, entretien et maintenance

7.1 Mesures de sécurité

ATTENTION	Risque d'enfermement pour les personnes
⚠	Toute pénétration à l'intérieur de l'armoire à double accès s'accompagne d'un risque d'enfermement lorsque les portes se bloquent ou se ferment automatiquement. Ne séjourner à l'intérieur de l'armoire que pour procéder à des travaux de nettoyage et de maintenance. Lors de la réalisation de travaux de nettoyage et de maintenance, toujours fixer les portes de manière à ce qu'elles restent ouvertes et ne se referment pas. Ne pas bloquer ou verrouiller mécaniquement les portes fermées.

ATTENTION	Dommages matériels par risque de contamination
⚠	Les saletés et impuretés sont la base idéale pour les germes, qui peuvent alors compromettre l'approvisionnement hygiénique en produits stériles. Pour éviter toute contamination par le biais de germes, les prescriptions et les instructions de la directive relative à l'hygiène 93/43/CEE ainsi que les dispositions nationales en matière d'hygiène doivent impérativement être suivies et respectées.

7.2 Mesures d’hygiène

Le comportement correct du personnel de service est primordial pour une hygiène optimale.

Toutes les personnes doivent être suffisamment informées des prescriptions d’hygiène en vigueur sur le site et sont tenues de les observer et de les respecter.

7.3 Nettoyage et entretien

Si elle est nettoyée régulièrement et traitée avec soin, l'armoire à double accès ne nécessite aucun entretien particulier, dans la mesure où elle est traitée avec la précaution nécessaire.

Pour le nettoyage régulier de l'armoire à double accès, utiliser un chiffon doux ou une éponge sans revêtement. Utiliser des produits de nettoyage liquides dégraissants autorisés pour l’industrie alimentaire. N’utiliser en aucun cas des produits de nettoyage contenant du chlore, de la poudre à récurer ou d’autres produits de nettoyage secs, de la laine à nettoyer, des éponges en acier et/ou des objets tranchants.

7.3.1 Tableau de nettoyage et d’entretien

Mesures de nettoyage et d’entretien	Action	tous les jours	toutes les semaines	tous les mois	selon les directives
Intérieur de l'armoire à double accès	nettoyer	x			
Intérieur de l'armoire à double accès	désinfecter				x

7.4 Instructions d'entretien spéciales

La résistance à la corrosion des aciers inoxydables est due à la couche passive qui se forme à la surface au contact avec l'oxygène. L'oxygène contenu dans l'air suffit à lui seul à la formation d'une couche passive, si bien que les défauts causés par action mécanique se réparent d'eux-mêmes.

La couche passive se forme plus rapidement ou de nouveau lorsque l'acier entre en contact avec de l'eau contenant de l'oxygène. La couche passive peut être endommagée ou détruite chimiquement par des produits réducteurs (consommant de l'oxygène) lorsque ceux-ci entrent en contact avec l'acier sous forme concentrée ou à des températures élevées.

De telles substances agressives sont p. ex. :

- les substances contenant du sel ou du soufre
- les chlorures (sels)
- les concentrés d'épices (p. ex. moutarde, essence de vinaigre, cubes d'épices, solutions de sel de cuisine)

D'autres dommages peuvent être causés par :

- rouille erratique (p. ex. en provenance d'autres composants, outils ou de points de rouille)
- particules de fer (p. ex. poussière de ponçage)
- contact avec des métaux non ferreux (formation d'élément)
- manque d'oxygène (p. ex. pas d'entrée d'air, eau pauvre en oxygène).

Principes généraux de travail pour le traitement des appareils en « acier inoxydable » :

- Veillez à ce que les surfaces des appareils en acier inoxydable soient toujours propres et soumises au contact avec l'air.
- Utilisez des produits de nettoyage pour acier inoxydable disponibles dans le commerce. Pour le nettoyage, ne pas utiliser de produits de nettoyage blanchissants et contenant du chlore.
- Enlevez quotidiennement les couches de calcaire, de graisse, d'amidon et de protéines en procédant à un nettoyage. La formation de corrosion est possible en dessous de ces couches dû à un manque de contact avec l'air.
- Après chaque nettoyage, enlevez toute trace de produit de nettoyage en essuyant soigneusement. Séchez ensuite soigneusement la surface.
- Ne soumettez pas les pièces en acier inoxydable au contact avec des acides concentrés, des épices, des sels, etc. plus longtemps que nécessaire. Les gaz acides qui se forment lors du nettoyage du carrelage favorisent également la corrosion de l' « acier inoxydable ».
- Évitez de rayer la surface de l'acier inoxydable, en particulier par des métaux autres que l'acier inoxydable.
- Les résidus de métaux étrangers provoquent la formation d'éléments chimiques minuscules pouvant causer la corrosion. Dans tous les cas, il convient d'éviter tout contact avec le fer et l'acier, car ceci entraîne la formation de rouille erratique. Si l'acier inoxydable entre en contact avec du fer (laine d'acier, copeaux des conduites, eau contenant du fer), ceci peut être à l'origine de corrosion. Pour cette raison, utilisez uniquement de la laine d'acier inoxydable ou des brosses à poils naturels, en matière plastique ou acier inoxydable pour procéder au nettoyage mécanique. La laine d'acier ou les brosses en acier non allié entraînent la formation de rouille erratique par abrasion.

8 Pièces de rechange et accessoires

Seul un personnel qualifié et agréé est autorisé à effectuer des travaux d'entretien.

Les composants défectueux doivent uniquement être remplacés par des pièces de rechange identiques ou d'origine HUPFER®. C'est uniquement ainsi qu'il est possible de garantir un fonctionnement sûr. Nous rappelons que les fonctionnalités ne peuvent être garanties dans leur intégralité qu'avec les pièces d'origine recommandées par HUPFER®. Toute pièce de rechange non appropriée ou en partie uniquement peut entraîner une perte de la garantie.

Les pièces de rechange et accessoires peuvent être commandés auprès du service HUPFER®. Lors de commande de pièces de rechange ou en cas de recours au service après-vente, veuillez toujours indiquer le numéro de contrat et les indications figurant sur la plaque signalétique du chariot de transport.

8.1 Liste des pièces de rechange et des accessoires

091146398	Capteur Reed	magn. 1S pour trous Ø 8
091093370	Interrupteur d'arrêt d'urgence	Ø22 1S/1Ö Ø55/H33,2 V01
091060627	Avertisseur lumineux	rouge CNS Ø22 LED BA9,5 V01
091057865	Interrupteur à bouton poussoir lumineux	vert CNS Ø22 1S/1Ö V01