HUPFER

DE **Montageanleitung**

EN **Assembly instructions**

ES **Instrucciones de montaje**

FR **Instructions de montage**

IT **Istruzioni di montaggio**

NL **Montageinstructie**

PL **Instrukcja montażu**

SV **Monteringsanvisning**

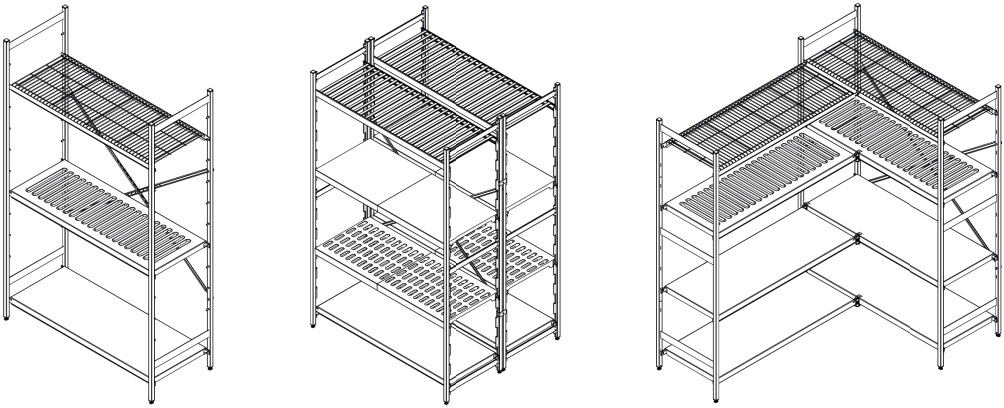

DE Regalsysteme N5 | N12 | N20 | N25

EN Shelving systems N5 | N12 | N20 | N25

ES Sistemas de estantería N5 | N12 | N20 | N25

FR Systèmes de rayonnage N5 | N12 | N20 | N25

IT Sistemi di scaffalature N5 | N12 | N20 | N25

NL Stellingsystemen N5 | N12 | N20 | N25

PL Systemy regałów N5 | N12 | N20 | N25

SV Hyllsystem N5 | N12 | N20 | N25

DE Material **ES** Material **IT** Materiale **PL** Materiał
EN Material **FR** Matériel **NL** Materiaal **SV** Material

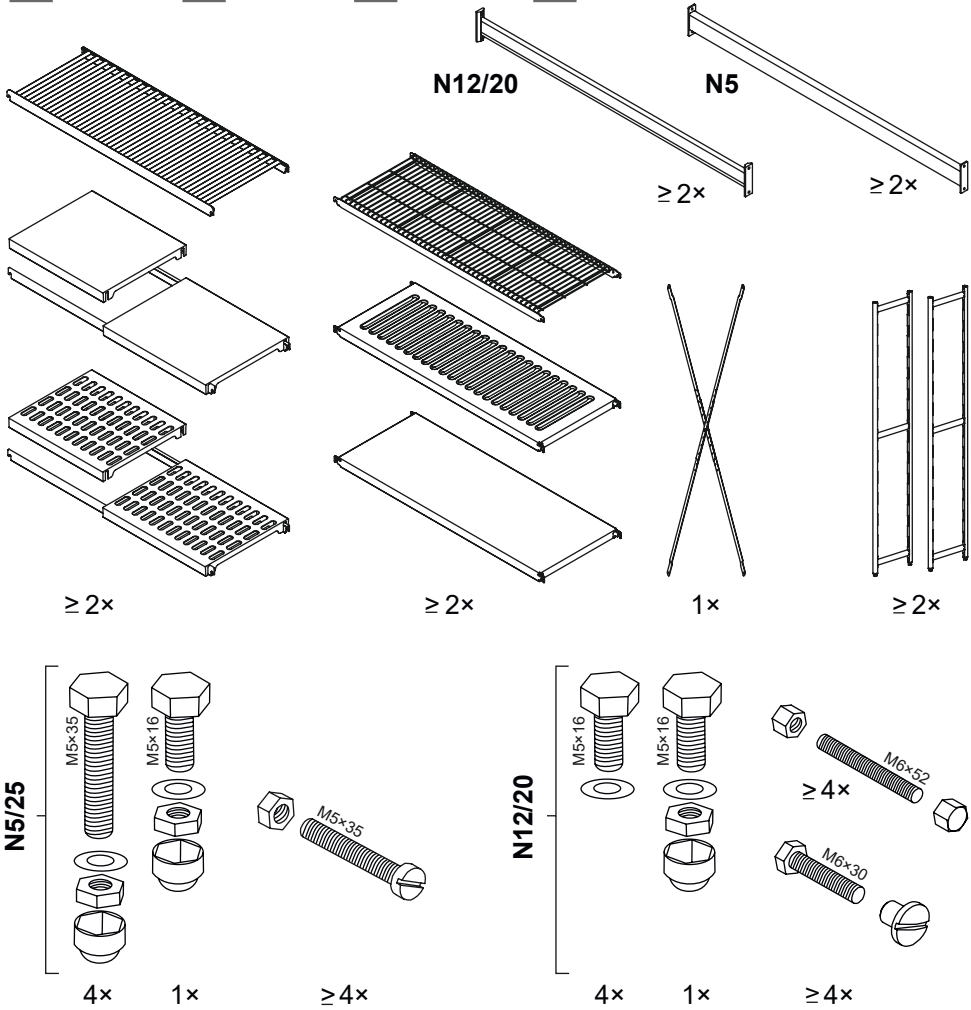

DE Werkzeug **ES** Herramienta **IT** Strumento **PL** Narzędzia
EN Tools **FR** Outils **NL** Gereedschap **SV** Verktyg

1

DE Montage
EN Assembly
ES Montaje
FR Montage
IT Montaggio
NL Montage
PL Montaż
SV Montering

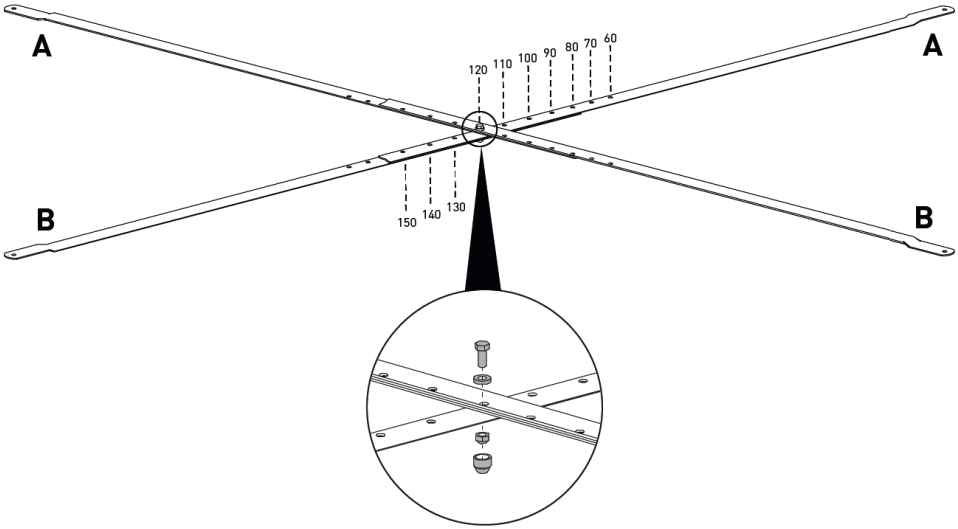

2

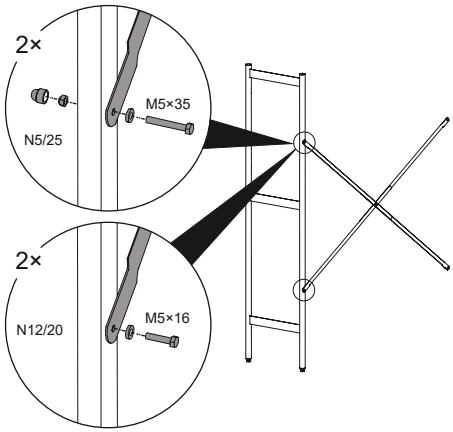

3

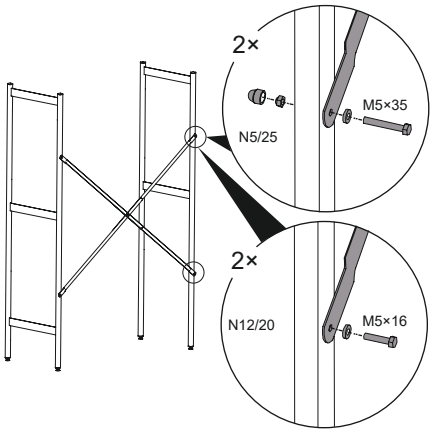

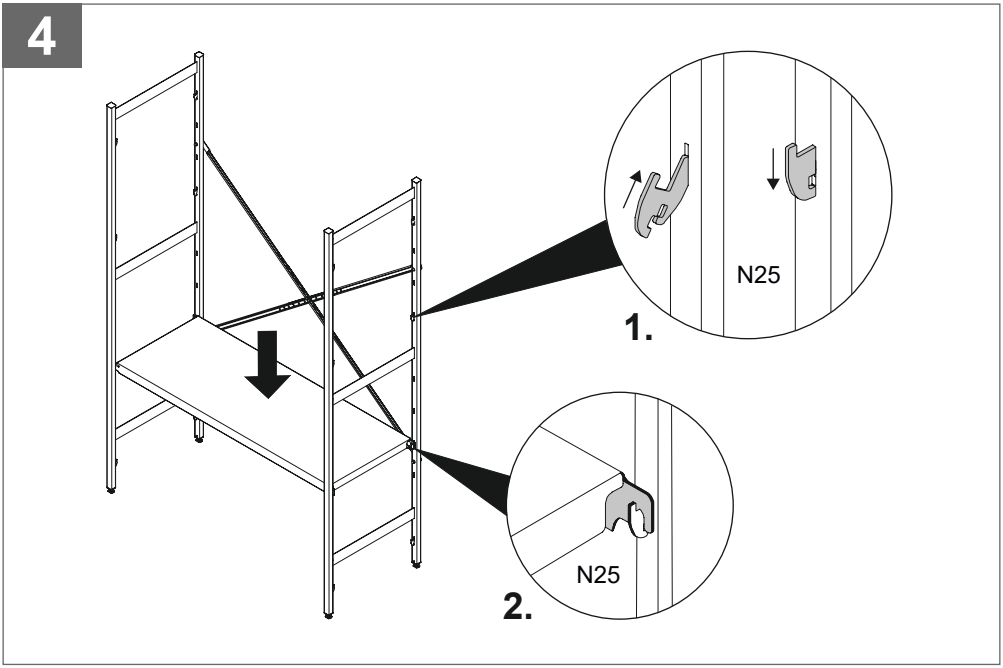
4
N25
1.
N25
2.

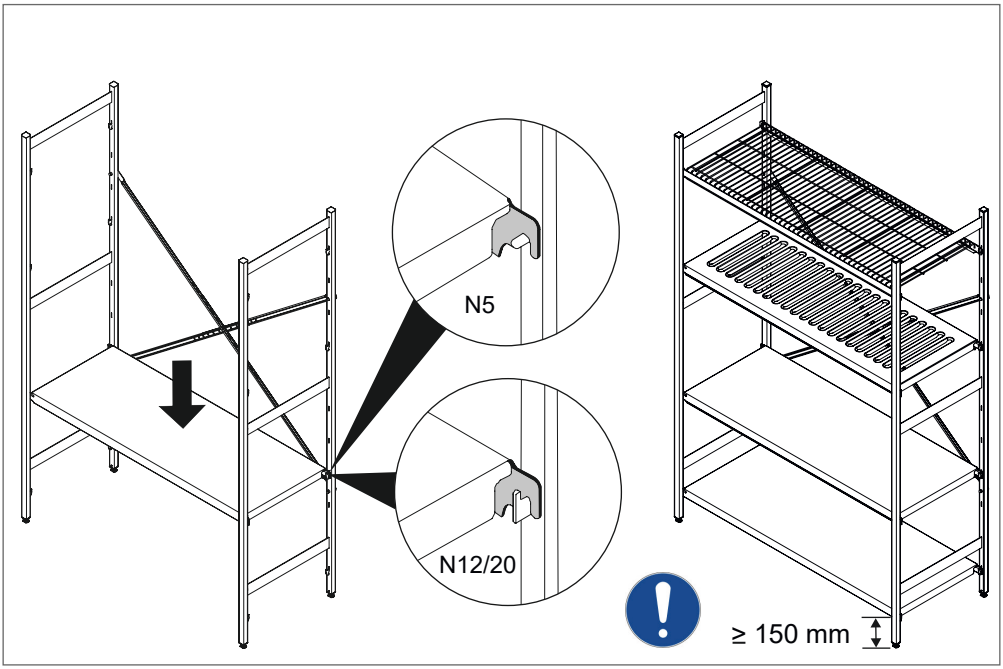
N5
N12/20
≥ 150 mm

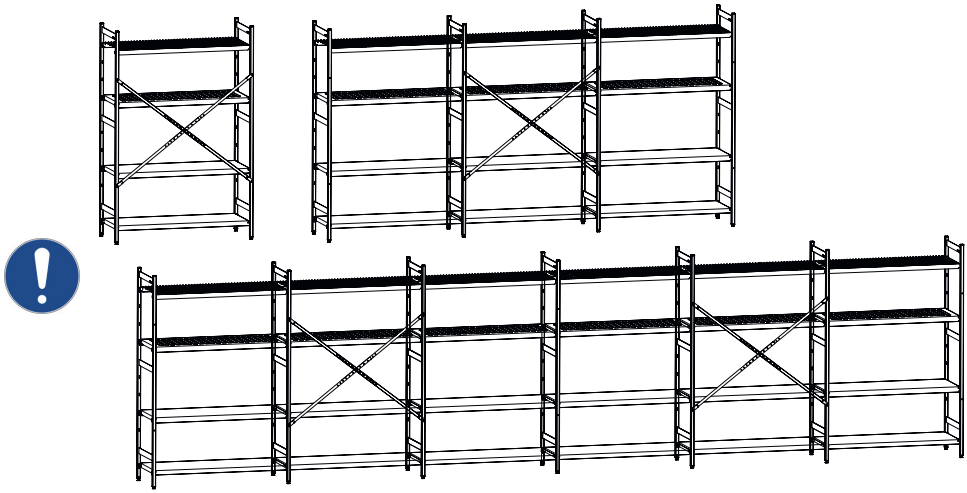

5

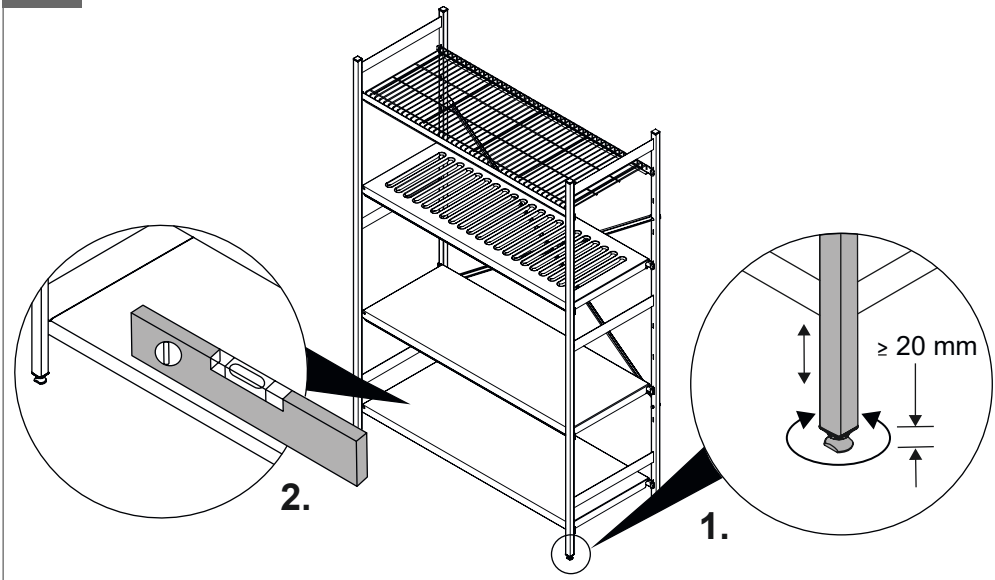

DE Montage mit Längsverbindung

EN Assembly with bracing bar

ES Montaje con unión longitudinal

FR Montage avec jonction longitudinale

IT Montaggio con barra di collegamento longitudinale

NL Montage met langsverbinding

PL Montaż z łącznikiem wzdłużnym

SV Montering med längsgående skarv

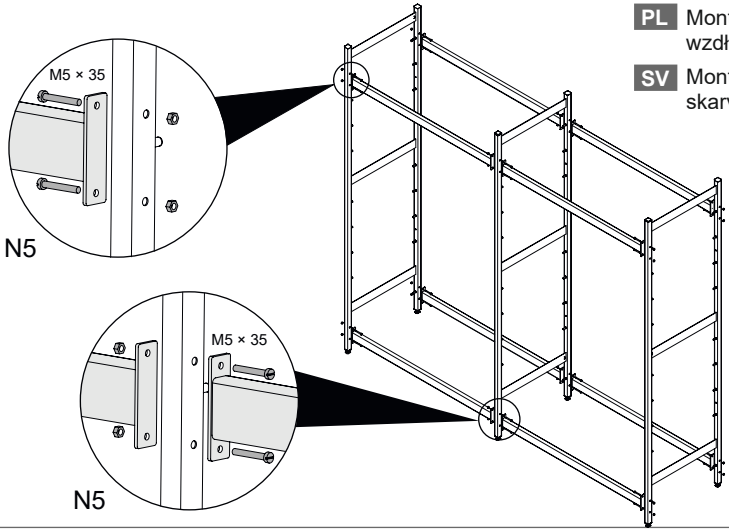

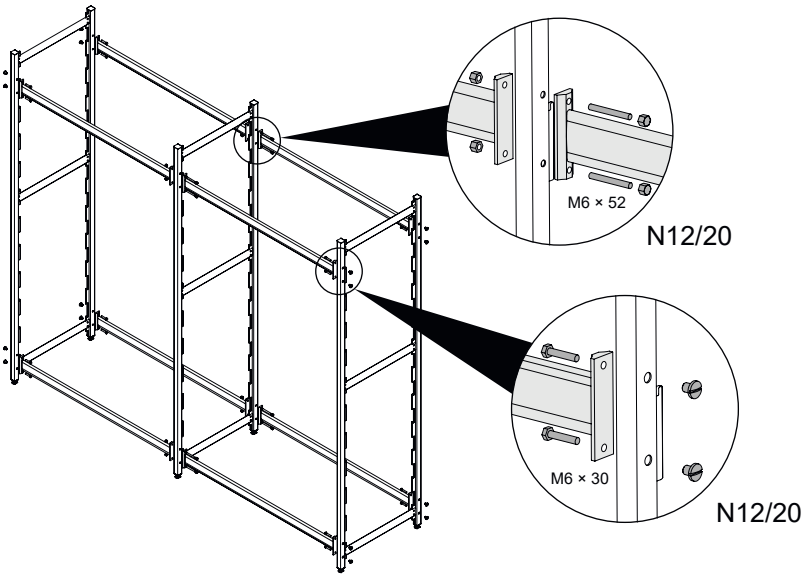

DE Rücken-an-Rücken-Montage

EN Back-to-back assembly

ES Montaje adosado por la espalda

FR Montage dos à dos

IT Montaggio spalla a spalla

NL Rug - aan - rug montage

PL Montaż „plecy do pleców”

SV Rygg-mot-rygg-montering

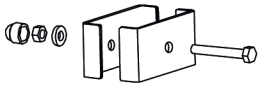

4 ×

1 ×

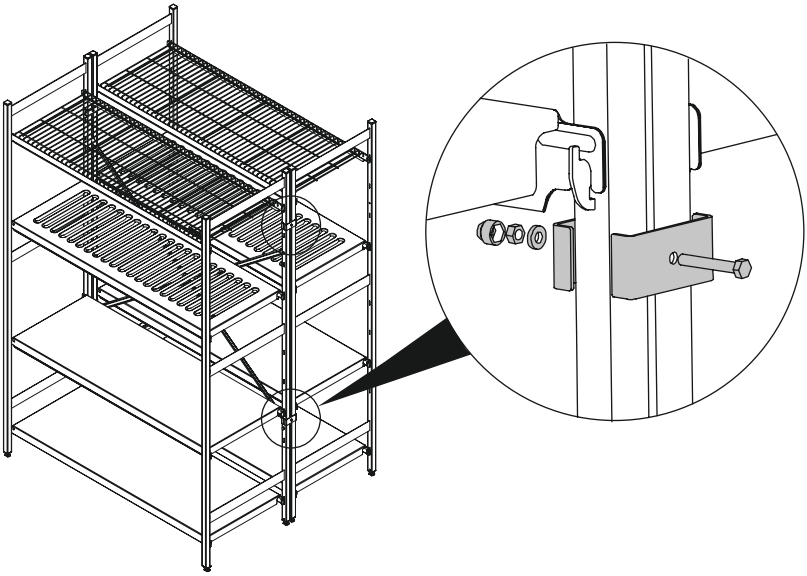

DE **Eckmontage**
EN **Corner assembly**

ES **Montaje en ángulo**
FR **Montage en angle**

IT **Montaggio ad angolo**
NL **Hoekmontage**

PL **Montaż narożny**
SV **Hörnmontering**

DE Geschlossene Auflagen
EN Solid shelves

ES Estantes ciegos
FR Tablettes pleines

IT Ripiani pieni
NL Gesloten schappen

PL Półki pełne
SV Solida hyllor

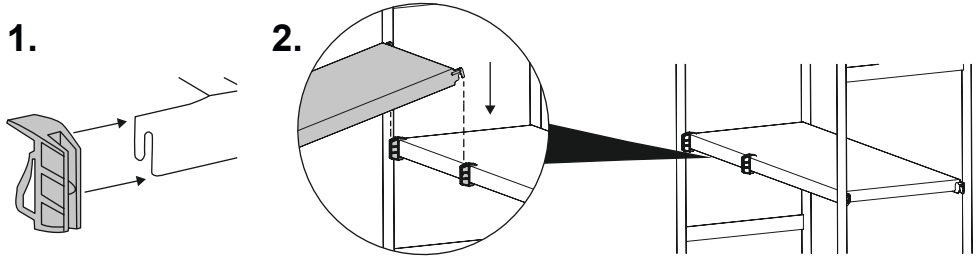

DE Blechrost- und Rostauflage
EN Louvred shelves

ES Estantes de chapa perforada y estantes de rejilla
FR Tablettes ajourées et tablettes ajourées en tôle

IT Ripiani semipieni e grigliati
NL Sleufschappen en roosters

PL Półki gretingowe i z prętów
SV Plåtgaller- och-gallerhyllor

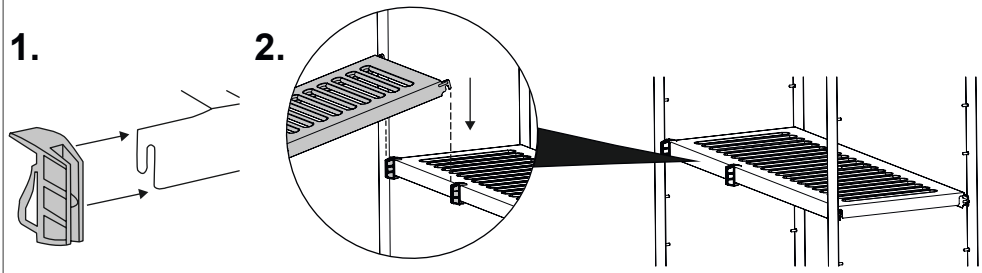

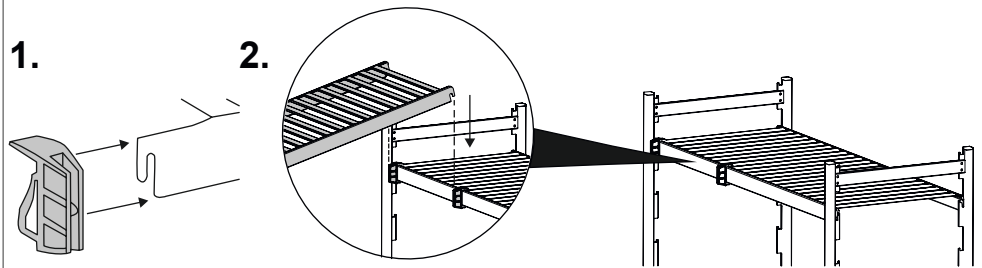

DE Drahtrost-Auflagen
EN Wired shelves
ES Estantes de alambre
FR Tablettes ajourées en grille métallique
IT Ripiani grigliati
NL Draadroosters
PL Półki siatkowe
SV Trådgallerhyllor

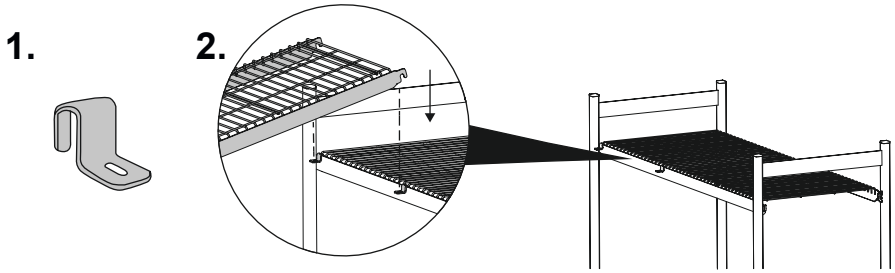

DE Geschlossene Kunststoff-Auflagen
EN Solid polymer shelves
ES Estantes de plástico ciegos
FR Tablettes pleines en plastique
IT Ripiani in plastica pieni
NL Gesloten kunststofschappen
PL Plastikowe półki pełne
SV Solida plasthyllor

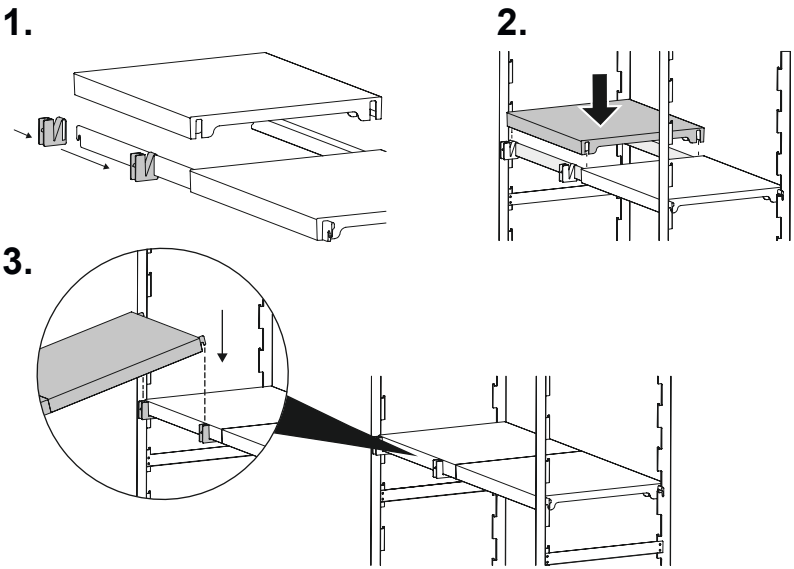

DE Kunststoffrost-Auflagen
EN Louvred polymer shelves
ES Estantes de plástico perforado
FR Supports grillagés plastique
IT Ripiani asolati in plastica
NL Kunststof sleufschappen
PL Plastikowe półki gretingowe
SV Plastgallerhyllor

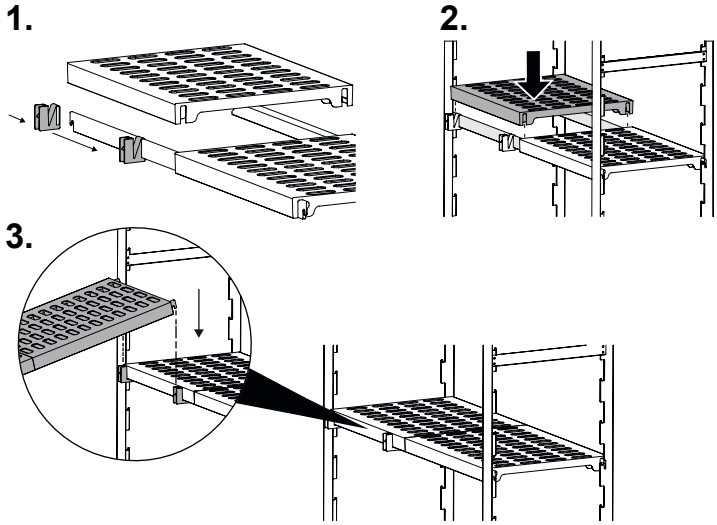

DE Bei Eck-Montage
EN For corner assembly
ES En caso de montaje en ángulo
FR Pour montage d'angle
IT Per montaggio ad angolo
NL Bij hoekmontage
PL W przypadku montażu narożnego
SV Vid hörnmontering

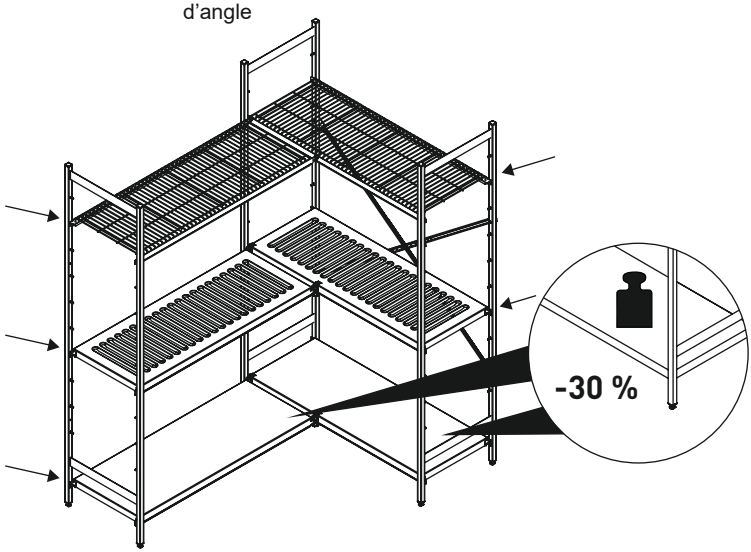

DE Optionales Zubehör
EN Optional accessories
ES Accesorios opcionales
FR Accessoires en option
IT Accessori opzionali
NL Optionale toebehoren
PL Opcjonalne wyposażenie
SV Alternativa tillbehör

DE Decken- oder Bodenbefestigung
EN Ceiling and floor fixing attachment
ES Fijación al techo y al suelo
FR Fixation au plafond et au sol
IT Ancoraggio a soffitto e a pavimento
NL Plafond- en vloerbevestiging
PL Mocowanie do sufitu i podłogi
SV Tak- och golvfäste

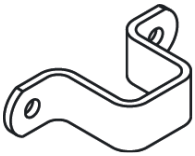

DE Wandbefestigung
EN Wall mount
ES Sujeción a la pared
FR Fixation murale
IT Staffa per fissaggio a parete
NL Wandbevestiging
PL Mocowanie do ściany
SV Väggfäste

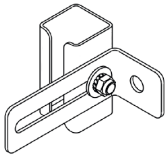

DE Hohlkehlen-Wandbefestigung
EN Wall fixing
ES Sujeción a la pared con zócalos
FR Fixation murale pour murs creux
IT Staffa per fissaggio a parete regolabile
NL Verstelbare wandbevestiging
PL Mocowanie z odstępem od ściany
SV Special-väggfäste

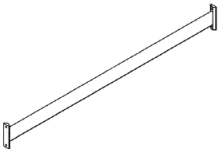

DE Längsverbindung
EN Bracing bar
ES Unión longitudinal
FR Longeron
IT Barra di collegamento longitudinale
NL Langsverbinding
PL Łącznik wzdłużny
SV Längsgående skarv

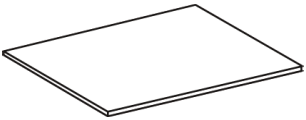

DE Bodendruck-Verteilungsplatte
EN Weight distribution plate
ES Platina de distribución de presión
FR Plaque de compensation pour le sol
IT Piastra di appoggio
NL Bodemdrukverdelingplaat
PL Płyta do rozkładania nacisku na podłogę
SV Tyngdfördelningsplatta

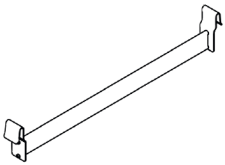

DE Gehängeschiene
EN Hanging rail
ES Barra charcutera
FR Rail de suspension
IT Barra d'appenderia
NL Ophangrail
PL Szyna do zawieszania
SV Hängskarv

DE Optionales Zubehör
EN Optional accessories

ES Accesorios opcionales
FR Accessoires en option

IT Accessori opzionali
NL Optionale toebehoren

PL Opcjonalne wyposażenie
SV Alternativa tillbehör

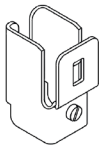

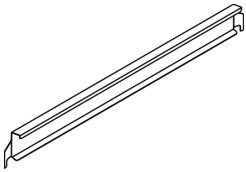

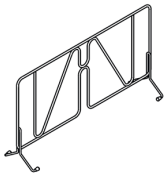

DE Schlingerleisten-Halterung | Schlingerleiste
EN Shelf railing holder | Shelf railing
ES Soporte para la barandilla | Barandilla
FR Support de rebord | Rebord
IT Alloggiamento barra di contenimento | Barra di contenimento
NL Slingerlijsthouder | Slingerlijst
PL Wspornik barierki | Barierka
SV Hållare för stödskena | Stödskena

DE Durchschubsicherung
EN Push-through protection
ES Protección contra deslizamiento
FR Barre d'arrêt
IT Fermo anticaduta
NL Doorschuifblokkering
PL Ogranicznik wsuwania
SV Genomskjutningssäkring

DE Fachteiler
EN Shelf divider
ES Separador de compartimentos
FR Grille de séparation
IT Divisorio
NL Vakverdelers
PL Przegroda
SV Fackdelare

DE Gebrauchshinweise

- Zulässige Fach- und Feldlasten nicht überschreiten.
- Standsicherheit des Regalsystems nicht beeinträchtigen.
- Ladegüter nicht stoßartig absetzen.
- Fachlasten gleichmäßig verteilen.
- Schwere Lasten unten und leichte Lasten oben einlagern.
- Keine Steighilfen oder Leitern gegen Regale lehnen.
- Lokale Vorschriften zur Montage beachten. Deutschland: DGUV Regel 108-007 (BGR 234) „Lagereinrichtungen und -geräte“.
- Die feste Verbindung aller Schrauben regelmäßig prüfen.
- Regal nicht betreten.
- Regalsystem nur mit statischen Lasten beladen.
- Auflagen und Regale mit den zulässigen Fach- und Feldlasten kennzeichnen.

EN Usage instructions

- Do not exceed the permissible shelf and bay loads.
- Do not impair the stability of the shelving system.
- Put down loads slowly and smoothly.
- Distribute shelf loads evenly.
- Store heavy loads at the bottom and light ones at the top.
- Do not lean ladders of climbing aids against shelf units.
- Observe local regulations
- for assembley. Germany: DGUV rule 108-007 (BGR 234) “Lagereinrichtungen und -geräte“.
- Check the tightness of all screws regularly.
- Do not step on the shelf.
- Only load the shelving system with static loads.
- Label shelves and shelving units with the perm

ES Instrucciones de uso

- No sobrepasar las capacidades
- de carga por estante y
- por tramo.
- No alterar la estabilidad estructural del sistema de estantería.
- No depositar las cargas de golpe.
- Distribuir uniformemente las cargas por estante.
- Almacenar abajo las cargas pesadas y arriba las cargas ligeras.
- No apoyar sistemas de ascenso o escaleras contra las estanterías.
- Seguir los reglamentos locales para el montaje. Alemania: norma DGUV 108-007 (BGR 234) «Instalaciones y equipos de almacenamiento».
- Compruebe regularmente el apriete de todos los tornillos.
- No pisar la estantería.
- Cargar el sistema de estantería únicamente con cargas estáticas.
- Identificar los estantes y las estantería con las capacidades de carga por estante y por tramo.

Sicherung zur Decke oder Wand ist notwendig, wenn:

- Tiefe der Auflage 300 mm und Höhe des Regals > 1.500 mm
- Tiefe der Auflage 400 mm und Höhe des Regals > 2.000 mm
- Bei Übereckmontage verringert sich die Fachlast der übereckmontierten Auflagen um 30%.

Securing to the ceiling or wall is necessary if:

- Shelf depth of the shelf 300 mm and shelf unit height >1.500 mm
- Shelf depth of the shelf 400 mm and shelf unit height >2.000 mm
- With corner hooks, the shelf load of each corner mounted shelf is reduced by 30%.

Es necesario el aseguramiento al techo o a la pared si:

- Profundidad del estante = 300 mm y altura de la estantería >1500 mm
- Profundidad del estante = 400 mm y altura de la estantería > 2000 mm
- Con el montaje diagonal se reduce un 30 % la carga por estante de los estantes montados en diagonal.

FR Instructions d‘utilisationt

- Ne pas dépasser les charges par travée et par rayon.
- Ne pas compromettre la stabilité du système de rayonnage.
- Ne pas déposer les charges brusquement.
- Répartir uniformément les capacités de charge par rayon.
- Stocker les charges élevées en bas et les charges légères en haut.
- Ne pas appuyer de marchpied ou d’échelle contre les étagères.
- Respecter les prescriptions locales en vigueur relatives au montage. Allemagne: Norme DGUV 108-007 (BGR 234) « Installations et équipements de stockage »
- Vérifier régulièrement le serrage de toutes les vis.
- Ne pas marcher sur les rayonnages de l’étagère.
- Ne charger le système de rayonnage qu‘avec des charges statiques.
- Repérer les tablettes et les étagères avec les charges par travée et de rayonnage autorisées.

IT Istruzioni per l‘uso

- Non superare le portate per ripiano e campata ammesse.
- Non superare le portate per ripiano e campata ammesse.
- Non compromettere la stabilità della scaffalatura.
- Non appoggiare i carichi in modo brusco.
- Distribuire uniformemente le portate dei ripiani.
- Posizionare i carichi pesanti in basso e quelli leggeri in alto.
- Non appoggiare aiuti alla salita o scale contro gli scaffali.
- Osservare le norme locali per il montaggio. Germania: regola della DGUV (associazione tedesca delle istituzioni di assicurazione contro gli infortuni) 108-007 (BGR 234) “Attrezzature e apparecchiature di stoccaggio”.
- Controllare regolarmente il serraggio di tutte le viti.
- Non camminare sugli scaffali.
- Caricare il sistema di scaffalature solo con carichi statici.
- Contrassegnare i ripiani e gli scaffali con portate per ripiano e campata ammesse.

NL Gebruiksaanwijzingen

- Toegestane draagkrachten en draagvermogens niet overschrijden.
- Stabiliteit van het stellingsysteem niet in gevaar brengen.
- Ladingen niet met stotend neerzetten.
- Draagkrachten gelijkmatig verdelen.
- Zware lasten onder en lichte lasten boven opslaan.
- Geen trapjes of ladders tegen de stellingen zetten.
- Lokale voorschriften voor de montage naleven. Duitsland: DGUV Regel 108-007 (BGR 234) „Lagereinrichtungen und -geräte“ (Magazijninrichtingen en -apparatuur).
- Controleer regelmatig de vastheid van alle schroeven.
- Stelling niet betreden.
- Stellingsysteem alleen met statische lasten laden.
- Schappen en stellingen met toegestane draagkrachten en draagvermogens markeren.

Une fixation au plafond ou au mur est nécessaire lorsque:

- La profondeur des tablettes est de 300 mm et la hauteur de l’étagère > 1 500 mm
- La profondeur de la tablette est de 400 mm et la hauteur de l’étagère > 2000 mm
- En cas de montage d’angle, la capacité de charge par rayon des tablettes montées dans l’angle est réduite de 30 %.

È necessario un fissaggio a soffitto o a parete se:

- Profondità del ripiano 300 mm e altezza dello scaffale > 1.500 mm
- Altezza del ripiano 400 mm e altezza dello scaffale > 2.000 mm
- In caso di montaggio ad angolo, la portata ripiano dei ripiani montati ad angolo si riduce del 30%.

Zekering aan het plafond of de wand is nodig als:

- Diepte van het schap 300 mm en hoogte van de stelling >1.500 mm
- Diepte van het schap 400 mm en hoogte van de stelling > 2.000 mm
- Bij hoekaanbouw montage wordt de draagkracht van de in een hoek gemonteerde schappen met 30% gereduceerd.

PL Instrukcje dot. użytkowania

- Nie przekraczać dopuszczalnego obciążenia pojedynczych półek i pól.
- Dbać o zachowanie stabilności systemu regałów.
- Nie odstawiać towarów w sposób gwałtowny.
- Równomiernie rozkładać obciążenia półek.
- Ciężkie ładunki ustawiać na dole, a lekkie u góry.
- Nie opierać o regały drabin, stopni, schodków itp.
- Przestrzegać lokalnych zaleceń w zakresie montażu. Niemcy: Norma DGUV 108-007 (BGR 234) „Lagereinrichtungen und -geräte” (wyposażenie magazynów i urządzenia magazynowe).
- Regularnie kontrolować dokręcenie wszystkich śrub.
- Nie wchodzić na regał.
- Obciążenia systemu regałów mogą mieć wyłącznie charakter statyczny.
- Umieścić na półkach i regałach oznaczenia informujące o dopuszczalnym obciążeniu pojedynczych półek i pól.

SV Användaranvisningar

- Överskrid inte bärlasten per fack och per område.
- Försämra inte hyllsystemets stabilitet.
- Släpp inte ned lasten på hyllorna.
- Fördela lasterna jämnt.
- Förvara tunga laster längst ned och lätta laster längst upp.
- Luta inga stegar eller liknande mot hyllorna.
- Observera lokala föreskrifter för montering. Tyskland: DGUV Regel 108-007 (BGR 234) ”Lagerutrymmen och utrustning”.
- Kontrollera regelbundet att alla skruvar sitter fast ordentligt.
- Kliv inte på hyllorna.
- Lasta endast statiska laster på hyllsystemet.
- Märk hyllorna med tillåten bärlast per fack och per område.

Zamocowanie do sufitu lub ściany jest wymagane, jeżeli:

- Głębokość półki = 300 mm oraz wysokość regału > 1500 mm
- Głębokość półki = 400 mm oraz wysokość regału > 2000 mm
- W przypadku montażu narożnego nośność zamontowanych narożnie półek jest o 30% niższa.

Hyllsystemet ska säkras i väggen eller taket när:

- Hyllplanens djup är 300 mm och hyllans höjd > 1500 mm
- Hyllplanens djup är 400 mm och hyllans höjd > 2000 mm
- Vid hörnmontering reduceras tillåten last per hörnmonterat hyllplan med 30 %.

DE Reinigungshinweise

- Regalsystem mit feuchtem Tuch und fettlösendem Flüssigreiniger reinigen.
- Keine abrasiven oder chlorhaltigen Reinigungsmittel für Metalle verwenden.
- Die speziellen Pflegehinweise für Edelstahl und Aluminium lesen und beachten. Sie können die Pflegehinweise unter www.hupfer.com/downloads herunterladen.

EN Cleaning instructions

- Clean the shelving system with a damp cloth and degreasing liquid cleaner.
- Do not use abrasive cleaning agents or those containing chlorine on metals.
- Read and observe the special care instructions for stainless steel and aluminium. You can download the care instructions at www.hupfer.com/downloads.

ES Indicaciones de limpieza

- Limpiar el sistema de estantería con un paño húmedo y un limpiador líquido desengrasante.
- No utilizar limpiadores abrasivos o que contengan cloro para limpiar metales.
- Leer y respetar las instrucciones especiales para el cuidado de acero inoxidable y aluminio. Puede descargar las instrucciones de cuidados en www.hupfer.com, en la sección de descargas.

FR Consignes de nettoyage

- Nettoyer le système de rayonnage avec un chiffon humide et un nettoyant liquide dissolvant la graisse.
- Ne pas utiliser de nettoyant pour métaux abrasifs ou contenant du chlore.
- Lire et respecter les instructions spéciales pour l'entretien de l'acier spécial ou de l'aluminium. Vous pouvez télécharger les instructions d'entretien sur www.hupfer.com/downloads.

IT Istruzioni per il lavaggio

- Pulire il sistema di scaffalature con un panno umido e un detergente liquido sgrassante.
- Non utilizzare detergenti abrasivi o a base di cloro per metalli.
- Leggere e osservare le istruzioni per la cura speciali per acciaio inox e alluminio.
- È possibile scaricare le istruzioni per la cura al sito: www.hupfer.com/downloads

NL Instructies voor het reinigen

- Stellingsysteem met vochtige doek en vetoplossende vloeibaar schoonmaakmiddel schoonmaken.
- Geen bijtende of chloorhoudende reinigingsmiddelen voor metalen gebruiken.
- De speciale onderhoudsinstructies voor roestvrijstaal en aluminium lezen en naleven. U kunt de onderhoudsinstructies op www.hupfer.com/downloads downloaden.

PL Instrukcje dot. czyszczenia

- Czyścić system regałów za pomocą wilgotnej ściereczki i płynnego środka czyszczącego usuwającego tłuszcz.
- Nie stosować środków czyszczących do metalu o właściwościach ściernych lub zawierających chlor.
- Przeczytać specjalne instrukcje dotyczące pielęgnacji stali nierdzewnej oraz aluminium i stosować się do nich. Instrukcje dotyczące pielęgnacji można pobrać pod adresem www.hupfer.com/downloads.

SV Rengöringsanvisningar

- Rengör hyllsystemet med en fuktig trasa och fettlösande rengöringsmedel.
- Använd inga repande eller klorhaltiga rengöringsmedel för metall.
- Läs och observera de speciella underhållsanvisningarna för rostfritt stål och aluminium. Du kan ladda ned alla underhållsanvisningar under www.hupfer.com/downloads.

DE Zulässige Fach-lasten
EN Permissible shelf loads
ES Capacidades de carga por estante
FR Capacités de charge par rayon autorisées
IT Portate ripiani ammesse
NL Toegestane draagkrachten
PL Dopuszczalne obciążenie przedziału
SV Tillåtna belastningar i facket

Shelving systems	Shelf	Shelf width	Permissible shelf load
Norm 5	Geschlossene Auflagen Solid shelves Estantes ciegos Tablettes pleines Ripiani pieni Gesloten schappen Półki pełne Solida hyllor	600-1.500 mm	150 kg
	Blechrost-Auflagen Sheet metal grating supports Soportes de rejilla de chapa Supports de grilles en tôle Supporti per griglie in lamiera Plaatstalen roostersteunen Półki gretingowe Plåtgallerhyllor	600-1.500 mm	150 kg
	Drahtrost-Auflagen Wired shelves Estantes de alambre	600-1.000 mm 1.200 mm	150 kg
	Tablettes ajourées en grille métallique Ripiani grigliati Draadroosters Półki siatkowe Trådgallerhyllor	1.300-1.500 mm	100 kg
	Drahtrost-Auflagen für GN-Deckel Wired shelves for Gastronorm Lid Estantes de alambre para tapa GN Tablettes ajourées en grille métallique pour couvercles GN Ripiani grigliati per coperchi GN Draadroosters voor GN-deksel Półki siatkowe na pokrywki pojemni-ków GN Trådgallerhyllor för GN-lock	1.000-1.200 mm	150 kg

Shelving systems	Shelf	Shelf width	Permissible shelf load
Norm 12	Geschlossene Kunststoff-Auflagen Solid polymer shelves Estantes de plástico ciegos Tablettes pleines en PVC Ripiani in plastica pieni Gesloten kunststof schappen	600-1.000 mm	200 kg
		1.200 mm	150 kg
		1.300-1.500 mm	100 kg
	Kunststoffrost-Auflagen Louvred polymer shelves Estantes de plástico perforado Supports grillagés plastique Ripiani asolati in plastica Kunststof sleufschappen	600-1.000 mm	200 kg
		1.200 mm	150 kg
		1.300-1.500 mm	100 kg
Norm 20	Geschlossene Auflagen Solid shelves Estantes ciegos Tablettes pleines Ripiani pieni Gesloten schappen Półki pełne Solida hyllor	600-1.500 mm	150 kg
	Rostauflage Grate supports Soportes de rejilla Supports de grille Supporti per griglie Roostersteunen Półki z prętów Gallerhyllor	600-1.000 mm	200 kg
		1.200-1.300 mm	150 kg
		1.400-1.500 mm	100 kg

Shelving systems	Shelf	Shelf width	Permissible shelf load
Norm 20	Flaschenauflagen Bottle shelves Estantes para botellas Tablettes pour bouteilles Ripiani grigliati per bottiglie Flessenroosters Półki na butelki Hyllplan för flaskor	800-1.000 mm	100 kg
	Kistenauflagen Box storage shelves Estantes para cajas Tablettes pour caisses Ripiani grigliati per casse portabottiglie Krattenrekken Półki na skrzynki Hyllplan för lådor	1.000 mm	100 kg
Norm 25	Geschlossene Auflagen Solid shelves Estantes ciegos Tablettes pleines Ripiani pieni Gesloten schappen Półki pełne Solida hyllor	800-1.400 mm	150 kg
	Blechrost-Auflagen Sheet metal grating supports Soportes de rejilla de chapa	800-1.000 mm	150 kg
	Supports de grilles en tôle Supporti per griglie in lamiera	1.200 mm	100 kg
	Plaatstalen roostersteunen Półki gretingowe Plåtgallerhyllor	1.400 mm	

DE Dokumentinformationen

Letzte Änderung: 23.10.2023

Index: 1, de_DE

Alle Texte, Abbildungen und graphischen Gestaltungen sind urheberrechtlich geschützt. Die Vervielfältigung, Verbreitung und Ausstellung ist ausschließlich zu betriebsinternen Zwecken freigegeben. © 2023

EN Document information

Last change: 23.10.2023

Index: 1, en_EN

All texts, illustrations and graphic designs are protected by copyright. Reproduction, dissemination and exhibition are permitted exclusively for for internal purposes only. © 2023

ES Información del documento

Último cambio: 23.10.2023

Index: 1, es_ES

Todos los textos, ilustraciones y diseños gráficos están protegidos por derechos de autor. protegido por derechos de autor. La reproducción, difusión y exhibición están permitidas exclusivamente para sólo para fines internos. © 2023

FR Informations sur le document

Dernière modification: 23.10.2023

Index: 1, fr_FR

Tous les textes, illustrations et créations graphiques sont protégés par des droits d‘auteur. La reproduction, la diffusion et l‘exposition sont autorisées uniquement à des fins internes à l‘entreprise. © 2023

IT Informazioni sul documento

Ultima modifica: 23.10.2023

Index: 1, it_IT

Tutti i testi, le illustrazioni e i progetti grafici sono protetti da copyright. La riproduzione, la distribuzione e l‘esposizione sono autorizzate solo per scopi interni. © 2023

NL Document informatie

Laatste wijziging: 23.10.2023

Index: 1, nl_NL

Alle teksten, illustraties en grafische ontwerpen zijn auteursrechtelijk beschermd. Reproductie, verspreiding en tentoonstelling zijn uitsluitend toegestaan voor interne doeleinden. © 2023

PL Informacje dot. dokumentu

Ostatnia zmiana: 23.10.2023

Indeks: 1, pl_PL

Wszystkie teksty, ilustracje i elementy graficzne są chronione prawem autorskim. Powielanie, rozprowadzanie i wywieszanie dozwolone są wyłącznie w celach wewnętrznych. © 2023

SV Information om dokument

Sista ändring: 23.10.2023

Index: 1, sv_SV

Alla texter, bilder och illustrationer är skyddade av upphovsrättslagen. Reproduktion, distribution och visning är endast tillåten för interna ändamål. © 2023

Hupfer Metallwerke GmbH & Co. KG

Dieselstraße 20
D-48653 Coesfeld
+49 (0) 2541 805-0
info@hupfer.de
https://www.hupfer.com