HUPFER

Manuale di istruzioni

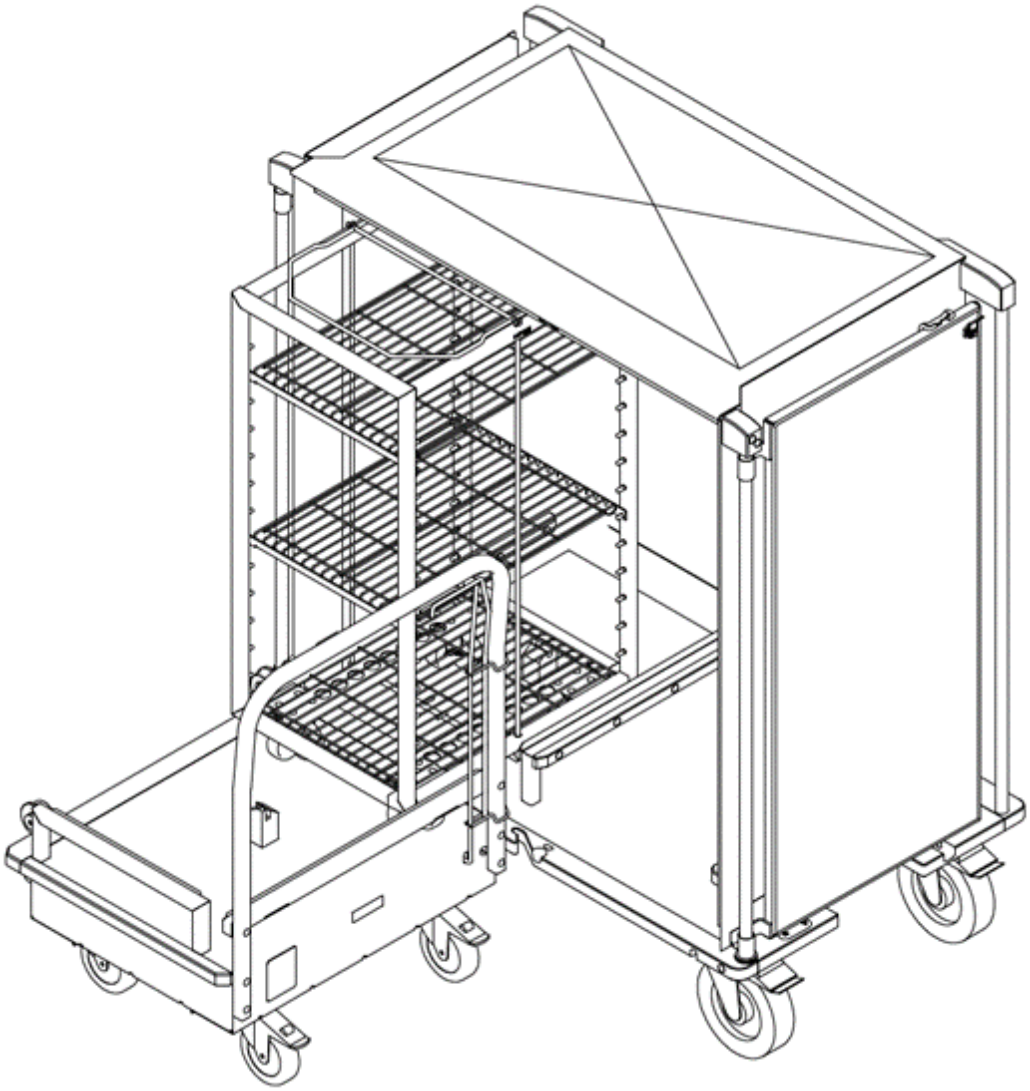

Känguruh-System®

Prima di qualsiasi intervento leggere le istruzioni!

Informazioni del costruttore

Hupfer Metallwerke GmbH & Co. KG
Dieselstraße 20
48653 Coesfeld
Telefono: + 49 (0) 2541 805-0
E-mail: info@hupfer.de
Internet: www.hupfer.com

Informazioni sul documento

Ultimo aggiornamento: 25.11.2022
Indice: 1, it_IT

Tutti i testi, le illustrazioni e i disegni grafici sono protetti da copyright. La riproduzione, la distribuzione e l'esposizione sono consentite esclusivamente per scopi aziendali. © Hupfer Metallwerke GmbH & Co. KG, Coesfeld 2022

Indice

1 Informazioni generali ... 5

1.1 Informazioni sul prodotto ... 5

1.2 Gruppo target ... 5

1.3 Simboli ... 5

2 Descrizione del prodotto ... 6

2.1 Funzione ... 6

2.2 Panoramica ... 8

2.3 Varianti di equipaggiamento ... 10

2.4 Dotazioni opzionali ... 12

2.5 Dati tecnici ... 14

2.6 Targhetta identificativa ... 19

3 Informazioni sulla sicurezza ... 19

3.1 Uso previsto ... 19

3.2 Uso improprio ... 19

3.3 Avvertenze di sicurezza ... 20

3.3.1 In generale ... 20

3.3.2 Trasporto ... 20

3.3.3 Funzionamento e comando ... 20

3.3.4 Pulizia ... 21

3.3.5 Manutenzione ... 21

3.3.6 Dispositivi di sicurezza ... 21

4 Trasporto ... 21

4.1 Consegna ... 22

4.2 Trasporto interno all’azienda ... 22

4.3 Sollevamento ... 23

5 Messa in funzione ... 23

6 Utilizzo ... 24

6.1 Apertura e chiusura delle ante ... 24

6.2 Spostamento dell’apparecchio di trasporto ... 26

6.3 Aggancio al carrello di trasferimento ... 31

6.4 Sgancio del carrello di trasferimento ... 32

6.5 Trasferimento della struttura inseribile ... 32

6.6 Caricamento della struttura inseribile ... 33

7 Cura e pulizia 33

7.1 Istruzioni di manutenzione 33

7.2 Intervalli di pulizia 33

7.3 Metodi di pulizia consentiti 34

7.4 Detergenti consentiti 36

7.5 Compatibilità dei materiali 37

7.6 Pulizia manuale 37

7.7 Lavaggio a macchina 38

7.8 Disinfezione 38

7.9 Sterilizzazione 39

8 Manutenzione e riparazione 39

8.1 Intervalli di manutenzione 40

8.2 Diagnosi dei guasti 40

8.3 Riparazione e pezzi di ricambio 40

8.4 Rimessa in funzione 41

9 Smaltimento 41

1 Informazioni generali

1.1 Informazioni sul prodotto

Nome prodotto	Känguruh-System®
Tipologie del prodotto	Carrello
	Carrello di trasferimento
	Struttura inseribile
	Base fissa

1.2 Gruppo target

Le presenti istruzioni per l'uso sono destinate ai seguenti gruppi di persone che svolgono le attività elencate con o sul prodotto:

Gestore

Il gestore o una persona incaricata dal gestore deve eseguire i lavori.

- Controllare le condizioni del carrello armadiato completo
- Determinare i requisiti di manutenzione

Tecnico addetto alla manutenzione

- Lavori di manutenzione che riguardano l'impianto meccanico o lavori specialistici sull'impianto elettrico o in ambito di tecnologia di raffreddamento o riscaldamento
- Riparazioni semplici
- Personale del cliente appositamente formato o un collaboratore della ditta produttrice

1.3 Simboli

PERICOLO

"Pericolo" indica una situazione di pericolo che causa direttamente la morte o gravi lesioni.

AVVERTIMENTO

"Avvertimento" indica una situazione di pericolo che può causare lesioni gravi.

ATTENZIONE

"Attenzione" indica una situazione potenzialmente pericolosa che può causare lesioni di lieve o moderata entità.

! AVVISO

“Avviso” indica una situazione che può causare danni materiali.

Le “Indicazioni” forniscono suggerimenti per l’uso corretto del prodotto.

2 Descrizione del prodotto

2.1 Funzione

Principio di funzionamento

Il Känguruh-System® è destinato al trasporto, al trasferimento e allo stoccaggio di prodotti sterili. I prodotti sterili possono essere trasportati con il Känguruh-System® senza contaminare i prodotti sterili. Anche il trasporto in uscita può essere effettuato con il Känguruh-System®.

Il Känguruh-System® comprende i seguenti componenti.

- Carrello
- Strutture inseribili
- Carrello di trasferimento
- Base fissa

StE o ISO

Le dimensioni del Känguruh-System® sono adattate a ciascuno dei seguenti sistemi. I sistemi ISO e unità di prodotti sterili (StE) non sono compatibili tra loro.

Unità di prodotti sterili (StE)	60 cm × 30 cm × 30 cm
ISO	60 cm × 40 cm × 30 cm

Carrello

Il carrello alloggia la struttura inseribile, la trasporta e la protegge dagli influssi ambientali. Il vano interno di un carrello pulito e disinfettato è un’area pulita chiusa in cui i prodotti sterili vengono trasportati attraverso aree non sterili.

Il carrello è dotato di un listello di accostamento che consente un collegamento sicuro ai carrelli di trasferimento.

Struttura inseribile

Le strutture inseribili trasportano e alloggiano prodotti sterili in cestelli o contenitori per prodotti sterili o in cestelli ISO, a seconda della versione, su ripiani grigliati saldati o su guide a L o a U regolabili.

La struttura inseribile può essere trasferita in modo sicuro tra carrelli agganciati, carrelli di trasferimento e basi fisse. Le strutture inseribili si muovono in modo sicuro nei carrelli e sui carrelli di trasferimento. Le strutture inseribili possono essere sterilizzate.

Carrello di trasferimento

I carrelli di trasferimento trasportano le strutture inseribili all'interno di un'area sterile o non sterile. Il carrello di trasferimento può essere collegato in modo sicuro con il listello di accostamento a carrelli, basi fisse e divisori a pavimento. Le strutture inseribili possono essere trasferite in modo sicuro su carrelli e basi fisse.

Base fissa

Le basi fisse alloggiano le strutture inseribili e le stivano. Le basi fisse possono essere combinate con scaffali e armadi. I carrelli di trasferimento possono essere agganciati in modo sicuro al listello di accostamento.

2.2 Panoramica

Panoramica carrello

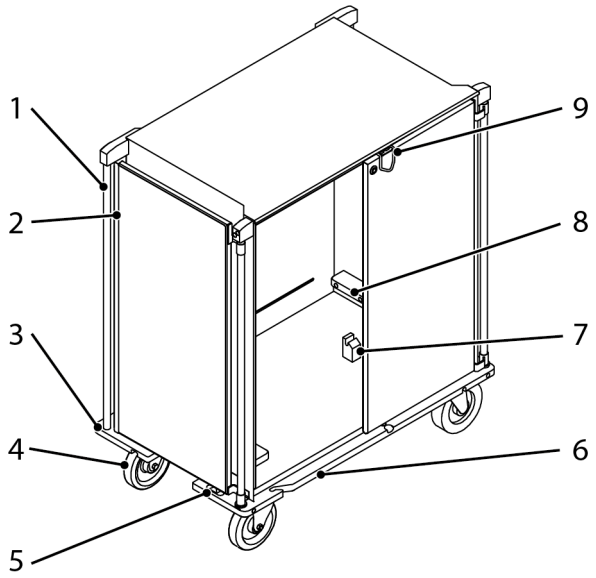

Fig. 1: Caratteristiche di un carrello

1 Asta scorrevole
2 Anta
3 Paraurti
4 Ruota a supporto fisso/girevole
5 Adattatore per il blocco ante
6 Listello di accostamento
7 Blocco di chiusura
8 Cuscinetto di guida/rullo di guida
9 Chiusura a 2 punti

Panoramica struttura inseribile

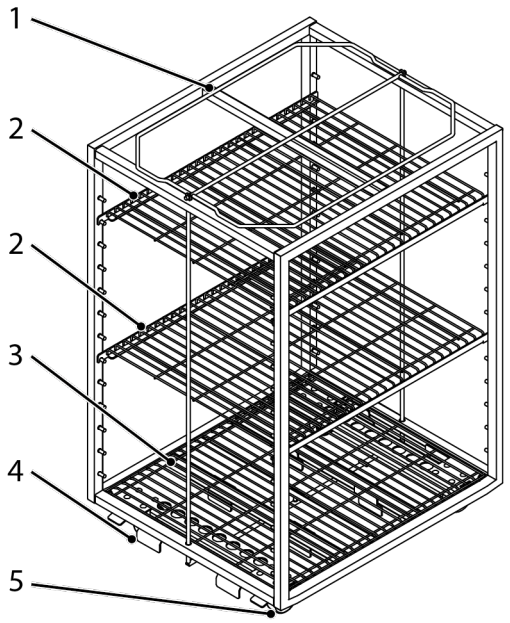

Fig. 2: Caratteristiche della struttura inseribile

1 Filo di bloccaggio
2 Inserimento, qui: ripiano grigliato regolabile in altezza
3 Ripiano grigliato inserito, non regolabile in altezza
4 Strisce di rinforzo opzionali per il trasporto automatizzato
5 Ruota

Panoramica carrello di trasferimento

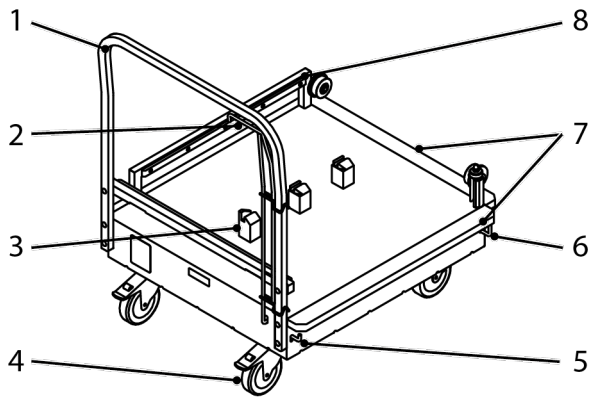

Fig. 3: Caratteristiche di un carrello di trasferimento

1 Maniglia di spinta
2 Leva manuale di sblocco
3 Blocco di chiusura
4 Ruota girevole con fermo
5 Gancio di aggancio, sbloccabile tramite maniglia

6 Gancio di aggancio, fisso
7 Protezione antiurto e listello di accostamento
8 Guida

Panoramica base fissa

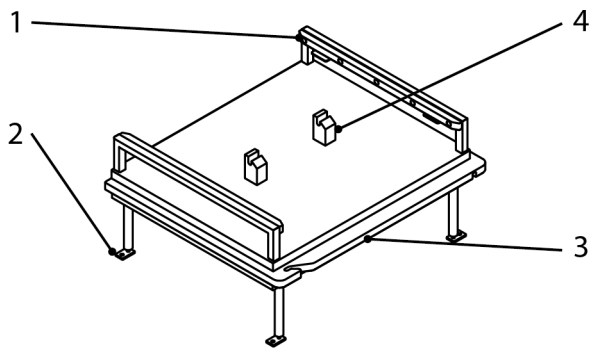

Fig. 4: Caratteristiche di una base fissa

1 Guida
2 Piedino
3 Protezione antiurto e listello di accostamento
4 Blocco di chiusura

2.3 Varianti di equipaggiamento

Carrello

Corpo	In acciaio inox, chiuso su tutti i lati. Telaio con listello di protezione antiurto perimetrale in plastica.
Vano interno	Con pattini di guida (solo 2×3 StE) o guide e blocchi di chiusura per l'alloggiamento di strutture inseribili.
Telaio	In acciaio inox. Il carrello è solido, resistente alla torsione e adatto al trasporto fuori casa e su camion.
Ruote girevoli	Con fermi integrali. I fermi azionati impediscono alle ruote di ruotare e girare.
Aste scorrevoli	A ogni angolo, per tirare e spingere il carrello.
Ante	Le guarnizioni proteggono il vano interno dalla polvere e dallo sporco.
Serratura della porta	Per proteggere il contenuto da trasportare dall'accesso non autorizzato
Listello di accostamento	Sostiene e centra il carrello di trasferimento durante l'alloggiamento delle strutture inseribili.
Balaustrino di sicurezza del tetto	Sul tetto del carrello, per il fissaggio sul tetto del contenuto trasportato.

Fermafogli a molletta	Per il fissaggio dei documenti di trasporto.
Portacartello	Per inserire i documenti di trasporto.
Chiusura a 2 punti	Chiusura anta per il trasporto sicuro
Blocco di trasporto	Per bloccare le ante durante il trasporto. La possibilità di piombatura opzionale garantisce la massima sicurezza.
Fermo centrale	Per l'azionamento simultaneo a pedale del fermo delle ruote girevoli.
Ruote con direzione fissa	Le ruote con direzione fissa possono essere bloccate per lo scorrimento sicuro rettilineo.
Ruote in acciaio inox	Con carcassa in acciaio inox, passaruota con cuscinetti a sfera e ruote in gomma antiabrasione. Le piastre ad avvitamento avvitate semplificano la sostituzione delle ruote. Il design delle ruote è conforme alla norma DIN 18867-8.
Dispositivo di traino	Sistema di timone e asta di trazione per collegare più carrelli per il traino, disponibili in versione standard o antiattrito.
Protezione per il trasporto per autocarri	Per fissare in modo sicuro i carrelli sul pianale di un camion.
Adattatore	Per un'altezza di aggancio di 350 mm

Struttura inseribile

In generale	Struttura stabile e autoportante in acciaio inox.
Telaio	4 ruote girevoli
Filo di fissaggio	Per il bloccaggio e lo sblocco della struttura inseribile nei blocchi di chiusura
Striscia di rinforzo	Per il trasporto automatizzato in sterilizzatori
Inserimento	Varianti:
	Ripiano grigliato inserito, non regolabile in altezza
	Ripiano grigliato regolabile in altezza
	Profilo a L/profilo a U regolabile in altezza
	Profilo a L/profilo a U saldato

Carrello di trasferimento

In generale	Versione con struttura stabile e autoportante in acciaio inox
Telaio	Versione standard: 2 ruote girevoli 2 ruote girevoli con fermi integrali Le ruote girevoli permettono una libera manovrabilità in tutte le direzioni. Il fermo integrale azionato blocca la rotazione e il movimento della ruota girevole
Ruote girevoli	Con fermi, i fermi azionati impediscono il giro e la rotazione delle ruote
Maniglie	Per uno spostamento sicuro del carrello armadiato
Protezione antiurto	Su ogni angolo. Protegge dai danni in caso di collisione. I seguenti componenti proteggono il carrello armadiato dagli urti Maniglie con protezione antiurto Listello di accostamento
Piattaforma	Con guide e blocchi di chiusura per l'alloggiamento di strutture inseribili
Listello di accostamento	Sostiene e centra durante l'alloggiamento di strutture inseribili

Base fissa

Piattaforma	Con pattini di guida e blocchi di chiusura per l'alloggiamento di strutture inseribili
Listello di accostamento	Sostiene e centra durante l'alloggiamento di strutture inseribili
Piedini	Regolabili in altezza

2.4 Dotazioni opzionali

Carrello

Balaustrino di sicurezza del tetto	Sul tetto del carrello, per il fissaggio sul tetto del contenuto trasportato.
Fermafogli a molletta	Per il fissaggio dei documenti di trasporto.
Portacartello	Per inserire i documenti di trasporto.
Chiusura a 2 punti	Chiusura anta per il trasporto sicuro
Blocco di trasporto	Per bloccare le ante durante il trasporto. La possibilità di piombatura opzionale garantisce la massima sicurezza.

Fermo centrale	Per l’azionamento simultaneo a pedale del fermo delle ruote girevoli.
Ruote con direzione fissa	Le ruote con direzione fissa possono essere bloccate per lo scorrimento sicuro rettilineo.
Ruote in acciaio inox	Con carcassa in acciaio inox, passaruota con cuscinetti a sfera e ruote in gomma antiabrasione. Le piastre di fissaggio avvitate semplificano la sostituzione delle ruote. La versione delle ruote è conforme alla norma DIN 18867-8.
Dispositivo di traino	Sistema di timone e asta di trazione per collegare più carrelli per il traino, disponibili in versione standard o antiattrito.
Protezione per il trasporto per autocarri	Per fissare in modo sicuro i carrelli sul pianale di un camion.
Adattatore	Per un'altezza di aggancio di 350 mm

Struttura inseribile

Ripiano grigliato	Per caricare una struttura inseribile con oggetti sciolti. Consente ulteriori inserimenti
Guide di inserimento	Nel profilo a L. Consente ulteriori inserimenti per strutture inseribili con profilo a L

Carrello di trasferimento

Adattatore	Per un'altezza di aggancio di 350 mm

Base fissa

Adattatore	Per un'altezza di aggancio di 350 mm

2.5 Dati tecnici

Carrelli

Modello		**KÄ-TW/VV 2×3 StE**	**KÄ-TW/VV 6 StE**	**KÄ-TW/VV 9 StE**
N. articolo		7505946	7505939	7505940
Larghezza[1]	mm/ pollici	1249/49,2	965/37,99	1249/49,2
Profondità[1]	mm/ pollici	754/29,69	754/29,69	754/29,69
Altezza[1]	mm/ pollici	1474/58,03	1474/58,03	1474/58,03
Peso[1]	kg/lbs	111/245	87/192	108/238
Capacità	--	2×3 StE	6 StE	9 StE
Carico utile[1]	kg/lbs	145/320	140/310	195/430
Disinfezione[2]	sì/no	sì	sì	sì
Sterilizzazione	sì/no	no	no	no
Altezza di aggancio[1]	mm/ pollici	300/11,8	300/11,8	300/11,8
Telaio		2 ruote girevoli, 2 ruote fisse, Ø 200 mm/7,87 pollici		
Set di adattatori		N. articolo 7506180, altezza di aggancio 350 mm/13,78 pollici		

[1] I dati sono valori approssimativi. Sono possibili discrepanze.

[2]Vedi capitolo Disinfezione.

Modello		**KÄ-TW/VV 1×2 ISO**	**KÄ-TW/VV 2×1 ISO**	**KÄ-TW/VV USA**
N. articolo		7505944	7505945	7505974
Larghezza[1]	mm/ pollici	1249/49,2	1249/49,2	1249/49,2
Profondità[1]	mm/ pollici	754/29,69	754/29,69	754/29,69
Altezza[1]	mm/ pollici	1474/58,03	1474/58,03	1474/58,03
Peso[1]	kg/lbs	110/243	110/243	110
Capacità	--	1×2 ISO	2×1 ISO	Genesis
Carico utile[1]	kg/lbs	175/385	170/375	135/300
Disinfezione[2]	sì/no	sì	sì	sì
Sterilizzazione	sì/no	no	no	no
Altezza di aggancio[1]	mm/ pollici	300/11,8	300/11,8	300/11,8
Telaio		2 ruote girevoli, 2 ruote fisse, Ø 200 mm/7,87 pollici		
Set di adattatori		N. articolo 7506180, altezza di aggancio 350 mm/13,78 pollici		

[1] I dati sono valori approssimativi. Sono possibili discrepanze.

[2]Vedi capitolo Disinfezione.

Struttura inseribile

Modello		KÄ-EG 3 StE	KÄ-EG 6 StE	KÄ-EG 9 StE
N. articolo		7505854	7505852	7505835
Larghezza[1]	mm/ pollici	355/14,0	685/27,0	1025/40,4
Profondità[1]	mm/ pollici	600/23,6	600/23,6	600/23,6
Altezza[1]	mm/ pollici	1053/41,46	1053/41,46	1053/41,46
Peso[1]	kg/lbs	15/33	22/49	28/62
Capacità	--	3 StE	6 StE	9 StE
Carico utile[1]	kg/lbs	45/100	90/200	135/300
Disinfezione[2]	sì/no	sì	sì	sì
Sterilizzazione	sì/no	sì	sì	sì
Inserimento		Ripiano grigliato		
Telaio		4 ruote girevoli, Ø 75 mm/2,95 pollici		

[1] I dati sono valori approssimativi. Sono possibili discrepanze.

[2]Vedi capitolo Disinfezione.

Modello		KÄ-EG 1 ISO	KÄ-EG 2 ISO	KÄ-EG USA
N. articolo		7505858	7505856	7505898
Larghezza[1]	mm/ pollici	455/17,9	885/34,8	755/29,7
Profondità[1]	mm/ pollici	600/23,6	600/23,6	600/23,6
Altezza[1]	mm/ pollici	1053/41,6	1053/41,6	1053/41,6
Peso[1]	kg/lbs	16/35	25/55	23/51
Capacità	--	3 ISO	6 ISO	--
Carico utile[1]	kg/lbs	45/100	90/200	90/200
Disinfezione[2]	sì/no	sì	sì	sì
Sterilizzazione	sì/no	sì	sì	sì
Inserimento		Ripiano grigliato		
Telaio		4 ruote girevoli, Ø 75 mm/2,95 pollici		

[1] I dati sono valori approssimativi. Sono possibili discrepanze.

[2]Vedi capitolo Disinfezione.

Modello		**KÄ-EG 3 StE**	**KÄ-EG 6 StE**	**KÄ-EG 9 StE**
N. articolo		7505864	7505863	7505862
Larghezza[1]	mm/ pollici	355/14,0	685/27,0	1025/40,4
Profondità[1]	mm/ pollici	600/23,6	600/23,6	600/23,6
Altezza[1]	mm/ pollici	1053/41,6	1053/41,6	1053/41,6
Peso[1]	kg/lbs	17/33	29/64	38/84
Capacità	--	3 StE	6 StE	9 StE
Carico utile[1]	kg/lbs	45/100	90/200	135/300
Disinfezione[2]	sì/no	sì	sì	sì
Sterilizzazione	sì/no	sì	sì	sì
Inserimento		Inserimenti, profili a L		
Telaio		4 ruote girevoli, Ø 75 mm/2,95 pollici		

[1] I dati sono valori approssimativi. Sono possibili discrepanze.

[2]Vedi capitolo Disinfezione.

Modello		**KÄ-EG 1 ISO**	**KÄ-EG 2 ISO**	**--**
N. articolo		7505866	7505865	--
Larghezza[1]	mm/ pollici	455/17,9	885/34,8	--
Profondità[1]	mm/ pollici	600/23,6	600/23,6	--
Altezza[1]	mm/ pollici	1053/41,6	1053/41,6	--
Peso[1]	kg/lbs	16/35	25/55	--
Capacità	--	4 ISO	8 ISO	--
Carico utile[1]	kg/lbs	60/132	120/265	--
Disinfezione[2]	sì/no	sì	sì	--
Sterilizzazione	sì/no	sì	sì	--
Inserimento		Ripiano grigliato		
Telaio		4 ruote girevoli, Ø 75 mm/2,95 pollici		

[1] I dati sono valori approssimativi. Sono possibili discrepanze.

[2]Vedi capitolo Disinfezione.

Carrello di trasferimento

Modello		KÄ-ÜW 3 StE	KÄ-ÜW 6 StE	KÄ-ÜW 9 StE
N. articolo		7505855	7505853	7505836
Larghezza[1]	mm/ pollici	521/20,5	851/33,5	1181/46,5
Profondità[1]	mm/ pollici	762/29,9	762/29,9	762/29,9
Altezza[1]	mm/ pollici	949/37,4	949/37,4	949/37,4
Peso[1]	kg/lbs	23/51	29/64	34/75
Capacità	--	Struttura inseribile 3 StE	Struttura inseribile 6 StE	Struttura inseribile 9 StE
Carico utile[1]	kg/lbs	60/132	120/132	165/132
Disinfezione[2]	sì/no	sì	sì	sì
Sterilizzazione	sì/no	no	no	no
Altezza di aggancio[1]	mm/ pollici	300/11,8	300/11,8	300/11,8
Telaio		2 ruote girevoli con fermi integrali, 2 ruote girevoli, Ø 125 mm		
Set di adattatori		N. articolo 7506181, altezza di aggancio 350 mm/13,78 pollici		

[1] I dati sono valori approssimativi. Sono possibili discrepanze.

[2]Vedi capitolo Disinfezione.

Modello		KÄ-ÜW 1 ISO	KÄ-ÜW 2 ISO	KÄ-ÜW USA
N. articolo		7505859	7505857	7505899
Larghezza[1]	mm/ pollici	621/24,5	1051/41,4	921/36,3
Profondità[1]	mm/ pollici	762/29,9	762/29,9	762/29,9
Altezza[1]	mm/ pollici	949/37,4	949/37,4	949/37,4
Peso[1]	kg	25/55	32/71	30/66
Capacità	--	Struttura inseribile 1 ISO	Struttura inseribile 2 ISO	Struttura inseribile USA
Carico utile[1]	kg/lbs	80/180	150/330	115/255
Disinfezione[2]	sì/no	sì	sì	sì
Sterilizzazione	sì/no	no	no	no
Altezza di aggancio[1]	mm/ pollici	300/11,8	300/11,8	300/11,8
Telaio		2 ruote girevoli con fermi integrali, 2 ruote girevoli, Ø 125 mm		
Set di adattatori		N. articolo 7506181, altezza di aggancio 350 mm/13,78 pollici		

[1] I dati sono valori approssimativi. Sono possibili discrepanze.

[2]Vedi capitolo Disinfezione.

Base fissa

Modello		KÄ-UG 2x3 StE	KÄ-UG 6 StE	KÄ-UG 9 StE
N. articolo		7505941	7505937	7505938
Larghezza[1]	mm/ pollici	932/36,7	840/33,1	1170/46,1
Profondità[1]	mm/ pollici	700/27,6	700/27,6	700/27,6
Altezza[1]	mm/ pollici	410/16,1	410/16,1	410/16,1
Peso[1]	kg/lbs	23/50,7	19/41,9	23/50,1
Capacità	--	2×3 StE	6 StE	9 StE
Carico utile[1]	kg/lbs	125/275	120/265	165/365
Disinfezione[2]	sì/no	sì	sì	sì
Sterilizzazione	sì/no	no	no	no
Altezza di aggancio[1]	mm/ pollici	300/11,8	300/11,8	300/11,8
Set di adattatori		N. articolo 7506182, altezza di aggancio 350 mm/13,78 pollici		

[1] I dati sono valori approssimativi. Sono possibili discrepanze.

[2]Vedi capitolo Disinfezione.

Modello		KÄ-UG 2x1 ISO	KÄ-UG 1x2 ISO	KÄ-UG USA
N. articolo		7505942	7505943	7505975
Larghezza[1]	mm/ pollici	1040/40,9	1134/44,6	910/35,8
Profondità[1]	mm/ pollici	700/27,6	700/27,6	700/27,6
Altezza[1]	mm/ pollici	410/16,1	410/16,1	410/16,1
Peso[1]	kg/lbs	22/48	25/55	21/46
Capacità	--	2×1 ISO	1×2 ISO	6× Genesis
Carico utile[1]	kg/lbs	150/330	205/450	115/255
Disinfezione[2]	sì/no	sì	sì	sì
Sterilizzazione	sì/no	no	no	no
Altezza di aggancio[1]	mm/ pollici	300/11,8	300/11,8	300/11,8
Set di adattatori		N. articolo 7506182, altezza di aggancio 350 mm/13,78 pollici		

[1] I dati sono valori approssimativi. Sono possibili discrepanze.

[2]Vedi capitolo Disinfezione.

2.6 Targhetta identificativa

La targhetta identificativa della base fissa che si trova sul lato di fronte al listello di accostamento.

Fig. 5: Targhetta identificativa della base fissa

1 Costruttore e indirizzo
2 Designazione del tipo
3 Numero ordine
4 Peso proprio
5 Carico utile

3 Informazioni sulla sicurezza

3.1 Uso previsto

Il Känguruh-System® è destinato alla distribuzione, allo stoccaggio e al trasporto di prodotti sterili in contenitori StE o standard ISO.

I carrelli, i carrelli di trasferimento e le strutture inseribili sono omologati per il lavaggio a macchina in impianti di lavaggio per carrelli se l'impianto di lavaggio soddisfa i requisiti del capitolo "Metodi di pulizia consentiti".

L'uso previsto comprende il rispetto delle procedure specificate, la conformità alle specifiche indicate e l'utilizzo degli accessori originali inclusi nella fornitura o disponibili in via opzionale. Qualsiasi altro uso del carrello armadiato è considerato improprio.

3.2 Uso improprio

La parte superiore del carrello non è concepita come superficie di appoggio per oggetti.

I carrelli possono essere spinti o tirati solo con le ante chiuse e solo tramite le aste scorrevoli. Le aste galleria non sono adatte come maniglie per spingere o tirare il carrello.

Il trasporto di organismi viventi è contrario alle norme. Non è consentito alle persone di sedersi o stare in piedi sopra o dentro i carrelli armadiati.

Il costruttore e i fornitori non si assumono alcuna responsabilità per danni conseguenti se l'apparecchio non viene utilizzato secondo l'uso previsto. I danni derivanti da un uso improprio comportano la perdita della responsabilità e dei diritti di garanzia.

3.3 Avvertenze di sicurezza

3.3.1 In generale

Il carrello armadiato deve essere messo in funzione solo in condizioni tecnicamente perfette, in condizioni di sicurezza e di consapevolezza dei rischi, conformemente all'uso previsto e nel rispetto delle istruzioni d'uso.

Tutti gli elementi di comando e di azionamento devono essere in condizioni tecnicamente perfette e in grado di garantire il perfetto funzionamento.

Prima di ogni messa in funzione, il carrello armadiato deve essere controllato per verificare l'eventuale presenza di danni e difetti visibili esternamente. In caso di danni, informare immediatamente le autorità competenti e non utilizzare più il carrello armadiato.

Modifiche o trasformazioni sono consentite solo previa consultazione con il costruttore e a seguito di un suo consenso scritto.

I carrelli armadiati possono muoversi in modo indipendente e senza controllo se le ruote non sono bloccate con fermi e non è azionata la direzione fissa.

3.3.2 Trasporto

Durante le operazioni di caricamento, utilizzare solo dispositivi di sollevamento e attrezzature di sollevamento dei carichi omologati per il peso complessivo del carrello armadiato da sollevare.

Utilizzare solo veicoli di trasporto omologati per il peso complessivo del carrello armadiato.

3.3.3 Funzionamento e comando

I carrelli armadiati possono muoversi in modo indipendente e senza controllo se le ruote non sono bloccate con fermi. Fissare l'apparecchio di trasporto fermo per evitare che si sposti.

Non parcheggiare su una superficie in pendenza. Spostare i carrelli armadiati solo con i fermi sbloccati. Lo spostamento con i fermi bloccati danneggia il telaio. I fermi non sono freni. Attivare i fermi solo quando l'apparecchio di trasporto è fermo. Disinnestare la direzione fissa solo per brevi periodi quando l'apparecchio di trasporto è fermo e su superfici orizzontali, ad es. per spostarlo lateralmente.

Sorvegliare il percorso e spostare il carrello armadiato con prudenza, ad es. tirandolo. Fare attenzione a bambini, persone e ostacoli. Non percorrere scale con l'apparecchio di trasporto. Spostare l'apparecchio di trasporto in due su superfici inclinate.

A pieno carico, non aprire mai tutti i cassetti contemporaneamente, altrimenti l'apparecchio di trasporto potrebbe ribaltarsi.

Non afferrare mai apparecchi di trasporto che si stanno ribaltando. Gli apparecchi di trasporto hanno un peso complessivo elevato e possono causare gravi lesioni. Spostare l'apparecchio di trasporto con prudenza.

3.3.4 Pulizia

Disinfettare e sterilizzare solo i carrelli armadiati omologati per la disinfezione e la sterilizzazione secondo i dati tecnici.

I carrelli armadiati presentano temperature elevate dopo la pulizia e la sterilizzazione a caldo. Osservare il tempo di raffreddamento.

3.3.5 Manutenzione

I lavori di eliminazione dei guasti devono essere eseguiti solo da tecnici addetti alla manutenzione.

3.3.6 Dispositivi di sicurezza

Fermi sulle ruote. Sul carrello fermo si devono azionare i fermi per impedire movimenti incontrollati.

Direzione fissa sulle ruote girevoli. La direzione fissa deve essere azionata in movimento e su superfici inclinate. Disinnestare la direzione fissa solo per lo spostamento laterale.

4 Trasporto

AVVERTIMENTO

Pericolo di schiacciamento

Carrelli armadiati in movimento senza controllo possono schiacciare le persone.

- Non lasciare mai il carrello armadiato muoversi senza sorveglianza.
- Spostarsi lungo pendenze solo quando è possibile controllare l'apparecchio di trasporto. Se necessario, impiegare una seconda persona.
- Posizionare l'apparecchio di trasporto solo su superfici orizzontali.
- Ogni volta che si parcheggia l'apparecchio di trasporto, assicurarlo contro lo spostamento con entrambi i fermi.
- Fissare l'orientamento delle ruote in direzione "rettilinea".

! AVVISO

Danni ai fermi

Durante il trasporto su camion, le forze che si verificano danneggiano i fermi azionati.

- Bloccare l'apparecchio con una barra di contenimento per CTW/O.
- Disinnestare i fermi durante il trasporto su camion.

Protezione per il trasporto per autocarri

Per fissare il carrello durante il trasporto su camion è disponibile un'opzione di "Protezione per il trasporto per autocarri".

4.1 Consegna

La consegna viene effettuata da un'agenzia di spedizione in modo che il personale di trasporto specializzato dell'agenzia di spedizione garantisca il fissaggio delcarico durante il trasporto. Dal luogo di consegna, il carrello armadiato può essere spostato sulle ruote montate.

4.2 Trasporto interno all'azienda

AVVERTIMENTO

Pericolo di schiacciamento

Carrelli armadiati in movimento senza controllo possono schiacciare le persone.

- Non lasciare mai il carrello armadiato muoversi senza sorveglianza.
- Spostarsi lungo pendenze solo quando è possibile controllare l'apparecchio di trasporto. Se necessario, impiegare una seconda persona.
- Posizionare l'apparecchio di trasporto solo su superfici orizzontali.
- Ogni volta che si parcheggia l'apparecchio di trasporto, assicurarlo contro lo spostamento con entrambi i fermi.
- Fissare l'orientamento delle ruote in direzione "rettilinea".

Utilizzare solo veicoli da trasporto omologati per il peso complessivo del carrello armadiato.

- Trasportare le strutture di inserimento solo quando il filo di bloccaggio è fissato nel blocco di chiusura.
- Rilasciare i fermi durante il trasporto.

4.3 Sollevamento

L'apparecchio di trasporto non ha punti di ancoraggio per l'aggancio di occhielli o simili ausili di sollevamento.

Se possibile, trasportare sempre l'apparecchio di trasporto in posizione verticale. Il sollevamento può avvenire ad es. mediante una piattaforma di sollevamento.

5 Messa in funzione

AVVERTIMENTO

Pericolo di schiacciamento

Carrelli armadiati in movimento senza controllo possono schiacciare le persone.

- Non lasciare mai il carrello armadiato muoversi senza sorveglianza.
- Spostarsi lungo pendenze solo quando è possibile controllare l'apparecchio di trasporto. Se necessario, impiegare una seconda persona.
- Posizionare l'apparecchio di trasporto solo su superfici orizzontali.
- Ogni volta che si parcheggia l'apparecchio di trasporto, assicurarlo contro lo spostamento con entrambi i fermi.
- Fissare l'orientamento delle ruote in direzione "rettilinea".

AVVISO

Istruzione degli operatori

Gli operatori devono essere istruiti sul corretto funzionamento dell'apparecchio prima della messa in servizio.

Aiutateci a proteggere il nostro ambiente. Separare i materiali di imballaggio e avviarli al riciclaggio. Eseguire lo smaltimento di:

- Imballaggi e pellicole nel bidone per la raccolta differenziata (giallo).
- Cartoni e carta nel bidone per la carta.

Pulire accuratamente il carrello armadiato prima del primo utilizzo (vedi istruzioni per il lavaggio).

Controllare le funzioni del carrello armadiato:

- Funzionalità di tutte le parti meccaniche
- Funzionalità degli elementi di comando
- Funzionalità dei fermi

6 Utilizzo

AVVERTIMENTO

Pericolo di schiacciamento

Carrelli armadiati in movimento senza controllo possono schiacciare le persone.

- Non lasciare mai il carrello armadiato muoversi senza sorveglianza.
- Spostarsi lungo pendenze solo quando è possibile controllare l'apparecchio di trasporto. Se necessario, impiegare una seconda persona.
- Posizionare l'apparecchio di trasporto solo su superfici orizzontali.
- Ogni volta che si parcheggia l'apparecchio di trasporto, assicurarlo contro lo spostamento con entrambi i fermi.
- Fissare l'orientamento delle ruote in direzione "rettilinea".

ATTENZIONE

Contaminazione di prodotti sterili

La contaminazione dei prodotti sterilizzati rappresenta un pericolo per la salute.

- Osservare le istruzioni del gestore per il mantenimento della sterilità.

6.1 Apertura e chiusura delle ante

Adattatore per blocco ante

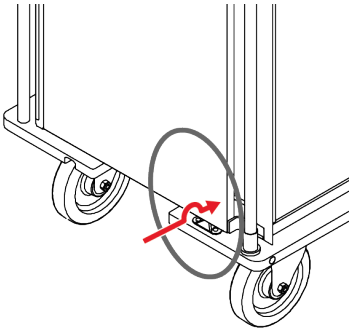

Per bloccare le ante aperte, sui paraurti inferiori vengono applicati adattatori per il blocco ante.

1. Aprire le ante.
2. Ribaltare le ante in modo che si innestino dietro gli adattatori per il blocco ante.

Nella versione TTW/E sono anche applicati adattatori per il blocco ante per bloccare le ante chiuse.

1. Chiudere le ante.
2. Ribaltare le ante in modo che si innestino dietro gli adattatori per il blocco ante.

Chiusura a 2 punti

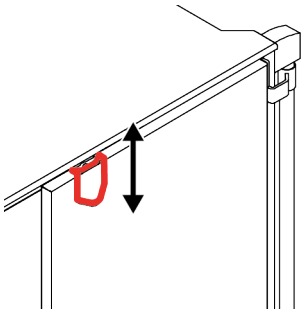

I carrelli sono dotati di una chiusura a 2 punti per chiudere in modo sicuro le ante.

Sollevare la leva.

➡ È possibile aprire o chiudere le ante.

Quando si chiudono le ante, la leva deve innestarsi saldamente dietro il bloccaggio.

Blocco di trasporto

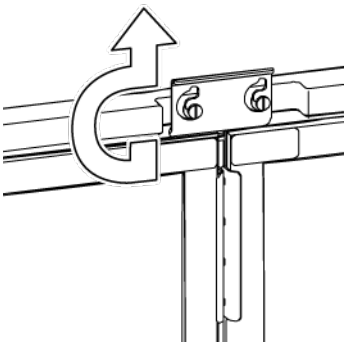

Il blocco di trasporto protegge ulteriormente le ante dall'apertura involontaria, ad esempio durante il trasporto su camion.

È possibile aprire il blocco di trasporto.

Aprire il blocco di trasporto come mostrato nell'illustrazione.

➡ È possibile aprire le ante dalla serratura della porta.

È possibile chiudere il blocco di trasporto.

Chiudere il blocco di trasporto nell'ordine inverso.

➡ Le ante sono anche bloccate.

6.2 Spostamento dell’apparecchio di trasporto

AVVERTIMENTO

Pericolo di schiacciamento

I carrelli armadiati in movimento senza controllo possono schiacciare le persone.

- Non lasciare mai il carrello armadiato muoversi senza sorveglianza.
- Spostarsi lungo pendenze solo quando è possibile controllare l’apparecchio di trasporto. Se necessario, impiegare una seconda persona.
- Posizionare l’apparecchio di trasporto solo su superfici orizzontali.
- Ogni volta che si parcheggia l’apparecchio di trasporto, assicurarlo contro lo spostamento con entrambi i fermi.
- Fissare l’orientamento delle ruote in direzione “rettilinea”.

Azionamento del fermo

Le ruote girevoli con fermo possono bloccare il movimento di rotazione e di orientamento della ruota. Se si azionano i fermi su entrambe le ruote girevoli, l’apparecchio di trasporto è assicurato contro lo spostamento.

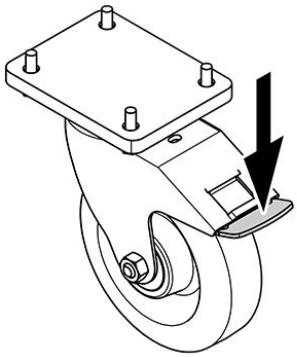

→ Azionare il fermo come mostrato a sinistra.

➡ La ruota blocca la rotazione e il movimento di orientamento.

Rilascio del fermo

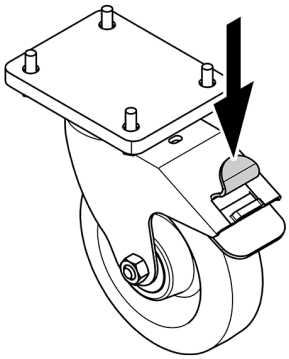

→ Rilasciare il fermo come mostrato a sinistra.

➡ Le ruote possono ruotare ed essere orientate.

Azionamento del pedale centrale

Gli apparecchi di trasporto hanno un pedale centrale opzionale. Il pedale centrale aziona contemporaneamente i fermi di entrambe le ruote girevoli. Il pedale centrale per i fermi è contrassegnato dalla scritta *[Stop]*.

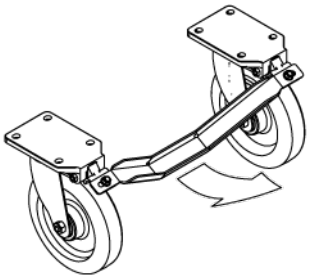

- Azionare il fermo come mostrato a sinistra.
  - ➡ La ruota blocca il movimento di rotazione e di orientamento.

Rilascio del pedale centrale

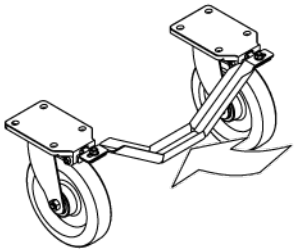

- Rilasciare il fermo come mostrato a sinistra.
  - ➡ Le ruote possono ruotare ed essere orientate.

Azionamento della direzione fissa

AVVERTIMENTO

Pericolo di schiacciamento

I carrelli armadiati con direzione fissa disinnestata sbandano durante lo spostamento. Su superfici in pendenza, i carrelli armadiati con direzione fissa disinnestata possono muoversi autonomamente e senza controllo, ad es. sulle rampe di carico. Se l'apparecchio di trasporto si muove in modo incontrollato, sussiste il pericolo che, a causa del peso complessivo, le persone subiscano lesioni per urti o schiacciamenti.

- Azionare la direzione fissa delle ruote.
- Disinnestare la direzione fissa solo quando l'apparecchio di trasporto è fermo e posizionato su superfici orizzontali.

Gli apparecchi di trasporto hanno un pedale centrale opzionale. Il pedale centrale fissa le ruote in direzione "rettilinea".

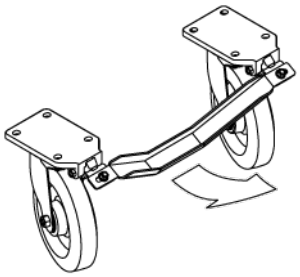

Fissare l'orientamento delle ruote come mostrato a sinistra.

➡ Con l'orientamento delle ruote fissato, la manovrabilità dell'apparecchio di trasporto si stabilizza su altri percorsi.

➡ La direzione fissa si innesta in modo udibile.

Rilascio della direzione fissa

Disinnestare la direzione fissa solo per manovrare in spazi ristretti, ad es. per spostarsi lateralmente. Riattivare successivamente la direzione fissa.

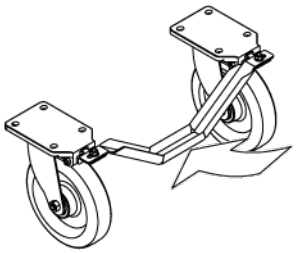

Disinnestare l'orientamento delle ruote come mostrato a sinistra.

➡ Le ruote sono di nuovo libere di muoversi.

Spostamento su aste scorrevoli

AVVERTIMENTO

Pericolo di schiacciamento

Carrelli armadiati in movimento senza controllo possono schiacciare le persone.

- Non lasciare mai il carrello armadiato muoversi senza sorveglianza.
- Spostarsi lungo pendenze solo quando è possibile controllare l'apparecchio di trasporto. Se necessario, impiegare una seconda persona.
- Posizionare l'apparecchio di trasporto solo su superfici orizzontali.
- Ogni volta che si parcheggia l'apparecchio di trasporto, assicurarlo contro lo spostamento con entrambi i fermi.
- Fissare l'orientamento delle ruote in direzione "rettilinea".

AVVISO

Controllo della serratura della porta

Se le ante non sono chiuse correttamente, possono aprirsi in modo incontrollato e gli oggetti possono cadere dall'interno del carrello.

- Prima di utilizzare il carrello, controllare che le ante siano chiuse correttamente.

1. Chiudere le ante.
2. Disinnestare i fermi.
3. Spostare il carrello tramite le aste scorrevoli.
4. Accertarsi che ci sia un percorso libero.
5. Spostare il carrello solo su superfici piane, asciutte e stabili.
6. Su percorsi in pendenza, spostare l'apparecchio di trasporto in due.
7. Assicurare il carrello fermo con i fermi.

Spostamento tramite dispositivo di traino

ATTENZIONE

Pericolo di ribaltamento

I carrelli con carichi pesanti durante il traino possono sbandare e ribaltarsi.

– Ridurre la velocità del traino.

Istruzioni d'uso del dispositivo di traino

Per l'utilizzo di carrelli con dispositivi di traino sono disponibili istruzioni d'uso a parte.

– Prima dell'utilizzo, leggere le istruzioni d'uso del dispositivo di traino.

I carrelli possono essere dotati opzionalmente di dispositivi di traino (classificati in base alla norma VDI 2406).

Velocità max	4 km/h
Lunghezza di traino max	3 carrelli + veicolo trainante
Larghezza minima di percorso	2,5 m
Veicolo trainante	Adatto ai sensi della norma DIN 15172 e VDI 3973
Altezza del rimorchio	Ai sensi di VDI 2406 ■ Timone parallelo al percorso di scorrimento ■ Discrepanza verticale max 10% della lunghezza del timone
Requisiti del pavimento	■ Piano ■ Asciutto ■ Portante, ad es. calcestruzzo o asfalto

Velocità più elevate e lunghezze maggiori di traino aumentano le sollecitazioni e il rischio di incidenti. Il produttore esclude la garanzia e la responsabilità per le velocità e le lunghezze di traino se vengono superati i valori garantiti sopra indicati.

→ Ridurre la velocità di traino se cambia una delle condizioni.

Sotto la propria responsabilità e con l'esclusione di garanzia, il gestore può autorizzare maggiori velocità e lunghezze di traino per i propri parametri ambientali se i test a norma di legge confermano la sicurezza. Osservare le seguenti norme.

- DIN 15172 "Carrelli automotore per manipolazione, trattori e carrelli trainati; forza di trazione e carico rimorchiato"
- VDI 3973 "Carrelli automotore per manipolazione – traini con rimorchi non frenati"

6.3 Aggancio al carrello di trasferimento

Il carrello di trasferimento può essere agganciato a carrelli, basi fisse o altri carrelli armadiati dotati di listello di accostamento. Per l'aggancio, un carrello di trasferimento è dotato di due ganci a filo e di uno sblocco manuale (contrassegnato in rosso nell'illustrazione).

- Il gancio 1 non è mobile
- Il gancio 1 è mobile
- Il gancio 2 può essere aperto con lo sblocco manuale

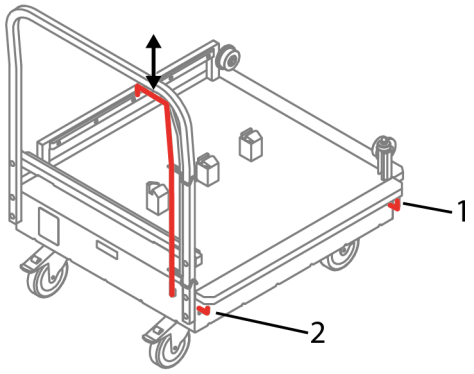

Fig. 6: Gli elementi di comando per l'aggancio sono contrassegnati in rosso

Il carrello di trasferimento può essere agganciato ai carrelli armadiati dotati di listello di accostamento. Se i carrelli armadiati sono progettati per le stesse strutture inseribili, i listelli di accostamento si adattano l'uno all'altro, ad esempio tutti i carrelli per 3 StE possono essere agganciati l'uno all'altro.

Se il carrello di trasferimento è agganciato a un carrello armadiato mobile, ad esempio un carrello, il carrello armadiato deve essere fissato con i fermi.

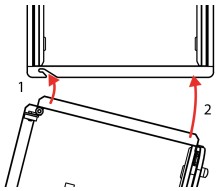

1. Spostare il carrello di trasferimento trasversalmente verso il listello di accostamento.
2. Spostare il gancio 1 verso la flangia.

   ➡ Il gancio 1 è agganciato.
3. Spostare il gancio 2 verso il listello di accostamento.

   ➡ Il carrello di trasferimento si aggancia in modo udibile.

È possibile trasferire in modo sicuro una struttura inseribile tra due carrelli armadiati agganciati, ad esempio da un carrello di trasferimento a un carrello.

6.4 Sgancio del carrello di trasferimento

È possibile sganciare il carrello di trasferimento se sono soddisfatte le seguenti condizioni.

- La struttura inseribile è saldamente inserita nel perno di bloccaggio.
- I fermi del carrello vengono azionati.

1. Rilasciare i fermi del carrello di trasferimento.
2. Azionare lo sblocco manuale.
3. Estrarre il carrello di trasferimento dal listello di accostamento.

   ➡ Il carrello di trasferimento è sganciato.

6.5 Trasferimento della struttura inseribile

La struttura inseribile è dotata di un filo di bloccaggio (contrassegnato in rosso nell'illustrazione). Grazie al filo di bloccaggio, la struttura inseribile può agganciarsi ai perni di bloccaggio ed è protetta da movimenti incontrollati.

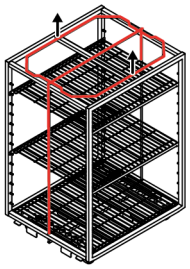

Fig. 7: Il filo di bloccaggio è contrassegnato in rosso.

È possibile trasferire una struttura inseribile se sono soddisfatte le seguenti condizioni.

- Il carrello di trasferimento è agganciato in modo sicuro.
- I fermi di tutti i carrelli armadiati mobili sono azionati.

1. Sollevare il filo di bloccaggio.
2. Spostare la struttura inseribile.

   ➡ Il filo di bloccaggio si innesta in modo percettibile nel perno di bloccaggio. (vedi illustrazione)

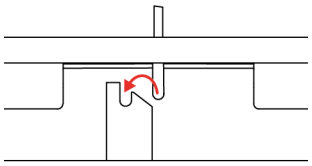

6.6 Caricamento della struttura inseribile

ATTENZIONE

Pericolo di ribaltamento

La struttura inseribile può sbilanciarsi quando si estraggono i cassetti e i contenitori.

- Caricare la struttura inseribile in modo uniforme.
- Chiudere i cassetti dopo il caricamento.

ATTENZIONE

Contaminazione di prodotti sterili

La contaminazione dei prodotti sterilizzati rappresenta un pericolo per la salute.

- Osservare le istruzioni del gestore per il mantenimento della sterilità.

A seconda della versione, la struttura inseribile può essere dotata di scatole ISO, unità di prodotti sterili o oggetti sciolti.

Caricare la struttura inseribile solo quando il filo di bloccaggio è innestato in un perno di bloccaggio.

7 Cura e pulizia

7.1 Istruzioni di manutenzione

Le guarnizioni delle ante diventano fragili con il passare del tempo, ad es. a causa delle forti variazioni di temperatura.

→ Eseguire regolarmente la manutenzione delle guarnizioni delle ante con gli appositi prodotti per guarnizioni in silicone disponibili in commercio.

7.2 Intervalli di pulizia

Intervallo	Intervento di manutenzione
Secondo necessità e secondo il principio di igiene aziendale	Pulizia e disinfezione del Känguruh-System
	Sterilizzazione della struttura inseribile

7.3 Metodi di pulizia consentiti

ATTENZIONE

Spargimento di acqua

Apparecchi di trasporto bagnati e gocciolanti spargono acqua sui percorsi. Elevato pericolo di scivolamento su percorsi bagnati.

- Asciugare i carrelli dopo la pulizia.
- Rimuovere l'acqua dall'interno, per esempio inclinando l'apparecchio di trasporto di 5°.

AVVISO

Deformazione dovuta ad alte temperature

Le plastiche utilizzate si deformano alle alte temperature e al prolungato tempo di contatto.

- Limitare il tempo di contatto a max 3 secondi.
- Limitare la temperatura effettiva a max 120° C.

AVVISO

Danni ai cuscinetti

I cuscinetti delle ruote sono lubrificati. Lavare via il grasso dei cuscinetti comporta danni ai cuscinetti.

- Non spruzzare direttamente sui cuscinetti delle ruote.

AVVISO

Danni dovuti alla pulizia ad alta pressione

Il getto diretto ad alta pressione allenta le guarnizioni a labbra della porta e dell'alloggiamento, causando danni.

- Non spruzzare direttamente sulle guarnizioni.
- Mantenere una distanza di almeno 30 cm tra l'ugello e il carrello armadiato.
- Utilizzare un ugello a getto piatto.

Tipo di pulizia		Definizione della pulizia	Omologazione per		
			KÄ-TW/VV	KÄ-EG	KÄ-ÜW
Pulizia manuale	Asciutto	Pulizia con detergenti a secco.	✗	✗	✗
	A umido	Pulizia con un panno umido e un detergente liquido sgrassante.	✓	✓	✓
	Con acqua	Pulizia con spugna bagnata e detergente liquido sgrassante.	✓	✓	✓
Tubo flessibile dell'acqua	Pressione ≤ 8 bar	Pulizia con getto a spruzzo e, se necessario, con detergenti sgrassanti: ■ non spruzzare nei cuscinetti.	✓	✓	✓
Pulizia ad alta pressione/a vapore	Alta pressione ≤ 200 bar	Pulizia delle superfici: ■ max 30-90 secondi ■ Non spruzzare nei cuscinetti ■ Utilizzare l'ugello a getto piatto ■ Mantenere una distanza minima di 30 cm	✓	✓	✓
	Vapore umido ≤135° C	Pulizia delle superfici: ■ max 30-90 secondi ■ Breve tempo di esposizione dei singoli punti ■ Non spruzzare nei cuscinetti	✓	✓	✓
Impianti di lavaggio per apparecchi di trasporto	Temperatura dell'acqua ≤ 90° C	Spruzzare con detergente e brillantante: ■ max 30-90 secondi	✓	✓	✓

7.4 Detergenti consentiti

! AVVISO

Detergenti impropri

Un utilizzo errato delle superfici del materiale installato comporta danni e corrosione.

- Per la pulizia utilizzare solo detergenti approvati.
- Osservare le indicazioni del produttore del detergente.

Detergenti adatti

Il costruttore non può valutare l'idoneità di specifici detergenti o disinfettanti.

- Controllare le indicazioni sui detergenti/disinfettanti per vedere se sono adatti ai materiali del carrello armadiato.
- In caso di dubbio, chiedere al produttore del detergente se questo è adatto ai materiali del carrello armadiato.

Detergenti	Approvazione
Detergenti sgrassanti ■ Detergenti liquidi neutri	✓
Sostanze saline ■ Sale comune ■ Acido cloridrico	✗
Agenti solforici ■ Anidride solforosa ■ Acido solforico	✗
Agenti clorurati ■ Detergenti al cloro ■ Acqua di mare ■ Agenti sbiancanti	✗
Sostanze ferrose ■ Acqua ferrosa	✗
Sostanze carenti di ossigeno ■ Acqua a basso contenuto di ossigeno ■ Atmosfera di CO_2	✗
Agenti neutri ■ Agenti neutri pH 7 ■ Agenti leggermente acidi pH 6 – 7 ■ Agenti leggermente alcalini pH 7 – 8	✓

Detergenti	Approvazione
Agenti acidi pH 1 – 5 ■ Acidi	✗
Agenti alcalini pH 8 – 14 ■ Alcali	✗
Agenti abrasivi ■ Spugnetta con fibra abrasiva ■ Spugna abrasiva	✗
Agenti non abrasivi ■ Spugne non rivestite ■ Panni morbidi	✓

7.5 Compatibilità dei materiali

Nella scelta del detergente, accertarsi che sia compatibile con i materiali utilizzati.

Materiale	Componenti
Acciaio inox	Corpo, ante, vano interno, tetto, scaffali
PE 500 (polietilene)	Paraurti, paraurti tondo
PA (poliammide)	Adattatori, blocco di chiusura
PP (polipropilene)	Guida
PTFE (politetrafluoroetilene)	Paraurti tondo della struttura inseribile

7.6 Pulizia manuale

3. Pulire e disinfettare le superfici esterne del carrello armadiato dopo l'uso o secondo necessità.
4. Per la pulizia a umido utilizzare un panno morbido o una spugna non rivestita.
5. Utilizzare detergenti liquidi sgrassanti.
6. Eseguire il lavaggio in modo che tutti i detergenti e i disinfettanti siano completamente rimossi.
7. Asciugare le superfici interne ed esterne dopo la pulizia.

7.7 Lavaggio a macchina

Prima del lavaggio

Carrello

1. Aprire completamente le ante.

   ➡ Le ante si innestano dietro il bloccaggio.

2. Rimuovere tutti gli oggetti sciolti.

   ➡ Il carrello è pronto per il lavaggio.

Struttura inseribile

1. Svuotare completamente la struttura inseribile.
2. Controllare che il filo di bloccaggio sia inserito.

   ➡ La struttura inseribile è pronta per il lavaggio.

Dopo il lavaggio

1. L'apparecchio di trasporto deve essere privo di detergenti e disinfettanti.
2. Ispezionare il corpo, le ante, le ruote e i fermi del carrello per verificare che non vi siano danni causati dal processo di lavaggio. Utilizzare solo carrelli tecnicamente perfetti.
3. Asciugare completamente il carrello, ad es. nel vano interno in posizione inclinata. La fuoriuscita di acqua provoca un pericolo di scivolamento.

   ➡ Il carrello è pronto per l'uso.

7.8 Disinfezione

Tutte le superfici possono essere disinfettate con disinfettanti per uso esterno disponibili in commercio.

! AVVISO

Danni al materiale

In caso di dosaggio eccessivo del disinfettante si possono verificare danni da corrosione sul materiale.

– Osservare le indicazioni del produttore del disinfettante.

7.9 Sterilizzazione

AVVERTIMENTO

Rischio di ustioni

Dopo la sterilizzazione a caldo, i carrelli armadiati hanno una temperatura elevata. Il contatto diretto con carrelli armadiati caldi può causare ustioni.

- Lasciare raffreddare i carrelli armadiati per almeno 20 minuti dopo la sterilizzazione.
- Indossare guanti protettivi termoisolanti.

Le strutture inseribili possono essere sterilizzate in sterilizzatori.

Le strutture inseribili devono essere dotate di adattatori prima di essere introdotti in un trasportatore o in uno sterilizzatore.

- Prima di caricare e scaricare le strutture inseribili su un nastro trasportatore, accertarsi di montare le strutture inseribili con gli appositi adattatori.

Seguire le istruzioni d'uso dello sterilizzatore e le istruzioni del gestore.

8 Manutenzione e riparazione

AVVERTIMENTO

Personale non qualificato

Pericolo dovuto a una manipolazione scorretta dei componenti meccanici o elettrici.

- Solo personale specializzato può eseguire lavori di manutenzione.

8.1 Intervalli di manutenzione

Controllare regolarmente il corretto funzionamento dei seguenti componenti:

Intervallo	Intervento di manutenzione	Personale
Giornalmente	Eseguire un'ispezione visiva del carrello armadiato completo.	Gestore
Ogni sei mesi	■ Controllo dell'intero carrello armadiato per verificare la presenza di deformazioni e danni meccanici ■ Controllo dell'efficacia dei fermi ■ Controllo della resistenza meccanica delle ruote ■ Controllo della funzionalità dei pedali centrali	Tecnico addetto alla manutenzione
Annualmente	Efficacia delle guarnizioni delle ante	Gestore

8.2 Diagnosi dei guasti

In caso di malfunzionamenti e reclami entro i termini di garanzia, si prega di contattare i nostri partner di assistenza. Dopo la scadenza del periodo di garanzia, è possibile far eseguire i necessari lavori di riparazione dai nostri partner di assistenza o dai nostri elettricisti specializzati.

Descrizione inconveniente	Causa	Rimedio	Personale
L'apparecchio di trasporto si sposta di lato durante il trasporto	Cuscinetto delle ruote danneggiato	Sostituire le ruote	Tecnico addetto alla manutenzione
Rumore durante lo scorrimento delle ruote	Cuscinetto delle ruote danneggiato	Sostituire le ruote	Tecnico addetto alla manutenzione
Un fermo di stazionamento non è efficace	Fermo usurato	Sostituire il fermo	Tecnico addetto alla manutenzione
Le ante non si chiudono correttamente	Guarnizione dell'anta difettosa	Sostituire la guarnizione dell'anta	Tecnico addetto alla manutenzione
	Molla di trazione del dispositivo di chiusura a 2 punti difettosa	Sostituire la molla di trazione	Tecnico addetto alla manutenzione

8.3 Riparazione e pezzi di ricambio

I pezzi di ricambio e gli accessori sono disponibili presso il servizio di assistenza clienti. Sostituire i componenti difettosi con i pezzi di ricambio originali. Solo in questo modo è possibile garantire un funzionamento sicuro. Al momento dell'ordine dei pezzi di ricambio o in caso di assistenza clienti, indicare sempre il numero d'ordine e i dati sulla targhetta identificativa. Queste informazioni evitano domande aggiuntive e velocizzano l'elaborazione.

8.4 Rimessa in funzione

Mettere in funzione il carrello armadiato solo in condizioni tecnicamente perfette, conformemente all'uso previsto e nel rispetto delle istruzioni d'uso. Controllare sempre che il carrello armadiato non presenti danni visibili prima di metterlo in funzione. In caso di danni, informare immediatamente le autorità competenti. Mettere in funzione solo carrelli armadiati tecnicamente integri.

- Controllare le funzioni del carrello armadiato, in particolare i fermi e il sistema di raffreddamento.
- Pulire accuratamente il carrello armadiato prima di rimetterlo in funzione.

9 Smaltimento

Contribuite a proteggere il nostro ambiente. Avviare i materiali al riciclaggio.

– Far smontare e smaltire il carrello armadiato dalle aziende di riciclaggio. Tutti i materiali sono riutilizzabili.

→ Consegnare i componenti in centri di smaltimento controllati.